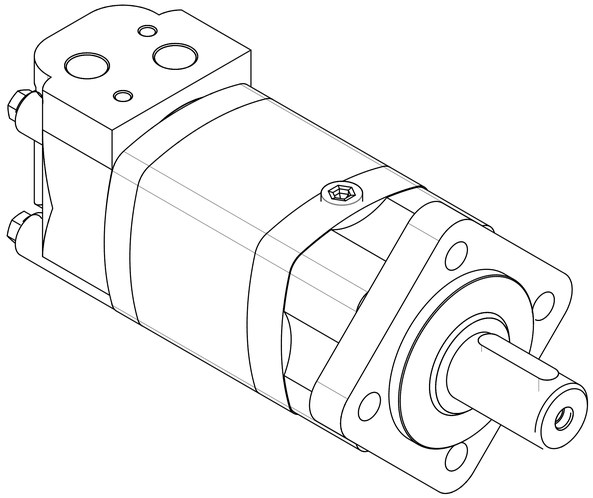

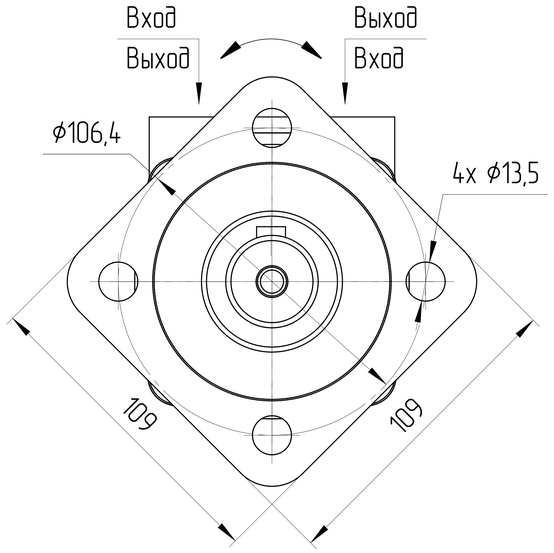

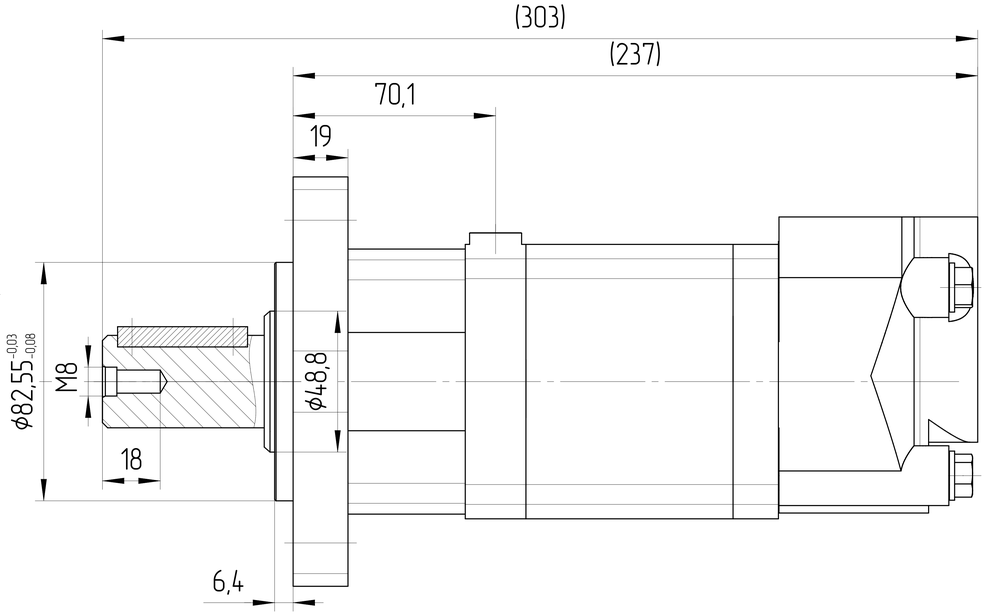

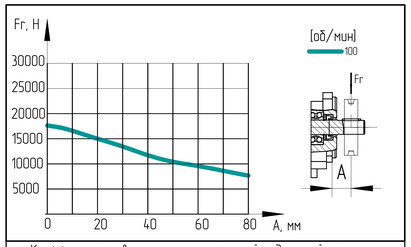

Коэффициент зависимости максимальной радиальной нагрузки от скорости вращения мотора

об/мин	коэффициент	об/мин	коэффициент
50	1,23	500	0,62
100	1,00	600	0,58
200	0,81	700	0,56
300	0,72	800	0,50

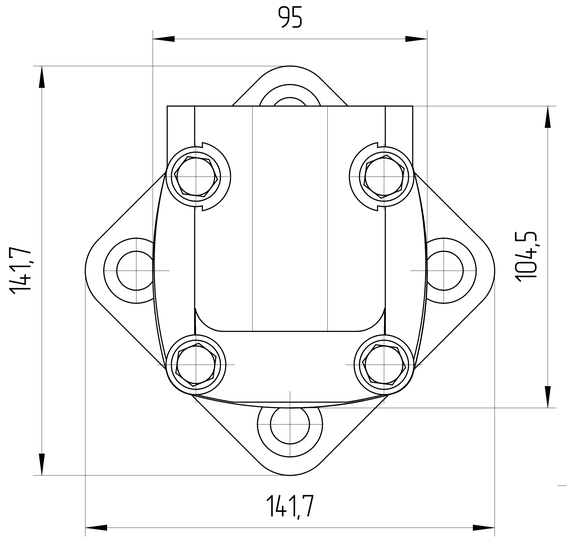

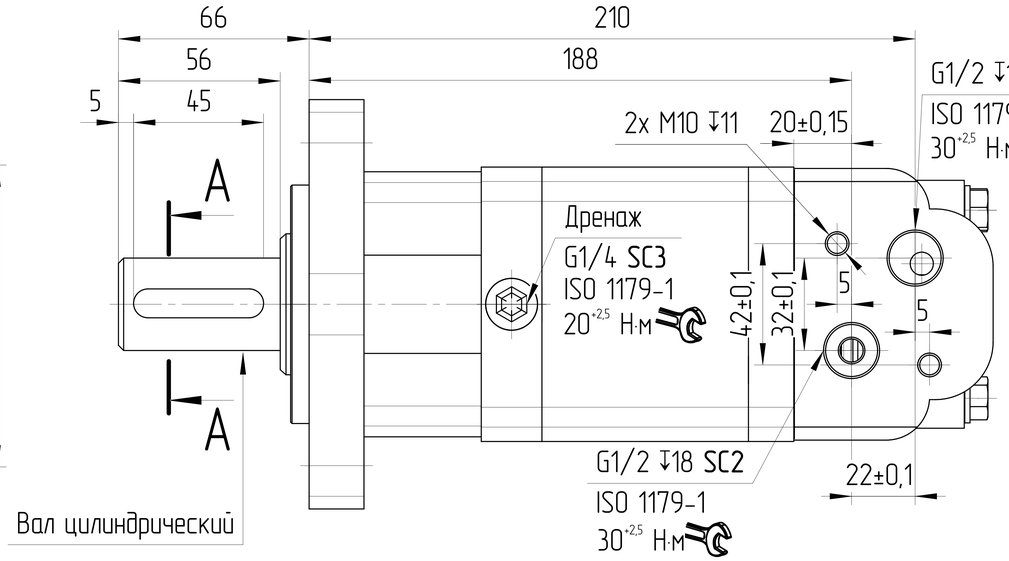

А–А
1:1

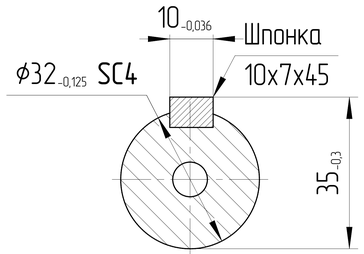

ХАРАКТЕРИСТИКИ СИСТЕМЫ

РАБОТА НА МАКСИМАЛЬНЫХ ПАРАМЕТРАХ (ОБОРОТОВ, ДАВЛЕНИЯ, ТЕМПЕРАТУРЫ) ДОЛЖНА БЫТЬ СОГЛАСОВАНА С ИНЖЕНЕРАМИ ГИДРОДРАЙВ

МАТЕРИАЛ САЛЬНИКОВ	NBR (Б.Н.КАУЧУК)	
САЛЬНИК ВАЛА ДАВЛЕНИЯ [bar]	МИН	-0,3
	МАКС	+1,3
ЦВЕТ	ЧЕРНЫЙ	RAL 9005
ТЕМПЕРАТУРА ОКРУЖАЮЩЕЙ СРЕДЫ [°C]	МИН (ХОЛОДНЫЙ СТАРТ)	-40
	МАКС	+55
ТЕМПЕРАТУРА РАБОЧЕЙ СРЕДЫ [°C]	МИН	-20
	МАКС	+100
ОБЪЁМНЫЙ КПД	НЕ МЕНЕЕ	0,92
ПОЛНЫЙ КПД	НЕ МЕНЕЕ	0,80
ТОНКОСТЬ ФИЛЬТРАЦИИ [мкм]	НОМ.	25
РАДИАЛЬНОЕ ПЕРЕМЕЩЕНИЕ ВЕДУЩЕГО ВАЛА ПРИ РАБОТЕ С ПРИВОДОМ [мм]	НЕ БОЛЕЕ	0,3

0. НАИМЕНОВАНИЕ ДЛЯ ЗАКАЗА: ОРБИТАЛЬНЫЙ МОТОР JM5.400-S22V21-SBG03G03.AG01-ND (JM011180325.400)
1. ДИАПАЗОН РАБОЧИХ ТЕМПЕРАТУР: МИН. -20 °C; НЕПРЕРЫВНЫЙ 0÷80 °C; МАКС. 100 °C.
2. ДИАПАЗОН ТЕМПЕРАТУР ОКРУЖАЮЩЕЙ СРЕДЫ -40÷55°C.
3. ЦВЕТ ПОКРАСКИ: ЧЕРНЫЙ RAL 9005.
4. НЕОКРАШЕННЫЕ ПОВЕРХНОСТИ ПОКРЫВАЮТСЯ АНТИКОРРОЗИЙНЫМ СПРЕЕМ. НА ПОРТЫ СТАВЯТСЯ ЗАГЛУШКИ. КОНЕЦ ВАЛА ЗАЩИЩЕН ПЛАСТИКОВЫМ ЧЕХЛОМ, ПРЕДОХРАНЯЮЩИМ ОТ МЕХАНИЧЕСКИХ ПОВРЕЖДЕНИЙ. ЗАГЛУШКИ И ЧЕХОЛ СНИМАЮТСЯ ВРУЧНУЮ.
5. SC – ВАЖНАЯ ХАРАКТЕРИСТИКА ИЗДЕЛИЯ.

РАБОЧИЙ ОБЪЁМ [см³]	МАКС. НОМ./ ПИКОВОЕ ДАВЛЕНИЕ [бар]	МАКС. НОМ./ ПИКОВЫЙ КРУТЯЩИЙ МОМЕНТ [Н*м]	МАКС. НОМ./ ПИКОВАЯ СКОРОСТЬ ВРАЩЕНИЯ [об/мин]	МАКСИМАЛЬНЫЙ ПОТОК [л/мин]	МАКСИМАЛЬНАЯ МОЩНОСТЬ [кВт]	НАПРАВЛЕНИЕ ВРАЩЕНИЯ [-]	ЧЕРТЕЖ НОМЕР	КОД ЗАКАЗА
400	150/170	715/840	183/308	75	11	РЕВЕРСИВНЫЙ	JM5.400-S22V21-SBG03G03.AG01-ND	JM011180325.400

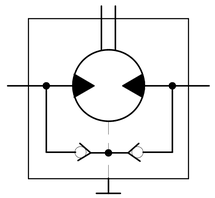

ISO-E

Общий параметр шероховатости поверхности: Ra [µm]	Разраб.	Дата	
Максимальное округление немаркированных краёв и переходов: R0.5 (0.5x45)	Утвердил: Marie Horák	Дата: 17.04.2025	
Общие допуски согласно ISO 2768 Класс точности: c	Материал: B40		
Погрешности для размеров, не указанные в чертеже, в соотв. с ISO 2768c: >0.5 ÷ ≤3: ±0.2; >3 ÷ ≤6: ±0.3; >6 ÷ ≤30: ±0.5; >30 ÷ ≤120: ±0.8; >120 ÷ ≤400: ±1.2; >400 ÷ ≤1000: ±2.0; >1000 ÷ ≤2000: ±3.0; >2000 ÷ ≤4000: ±4.0	Масса [кг]: 13,2	Масштаб: 1:1,5	
CAD - dft			

Изм. | Лист | Докум. | Подпись | Дата

Лист номер: 001

Код заказа: СМ. ТАБЛИЦУ

Производство: JSE GROUP DESIGN AND QUALITY OF CZECH REPUBLIC

ГАБАРИТНЫЙ ЧЕРТЕЖ

Вид продукта: МОТОР ГЕРОТОРНЫЙ

Этот чертеж является интеллектуальной собственностью JSE Group. Без разрешения официального представителя его нельзя копировать, воспроизводить или предоставлять третьим лицам. Все права защищены

A2