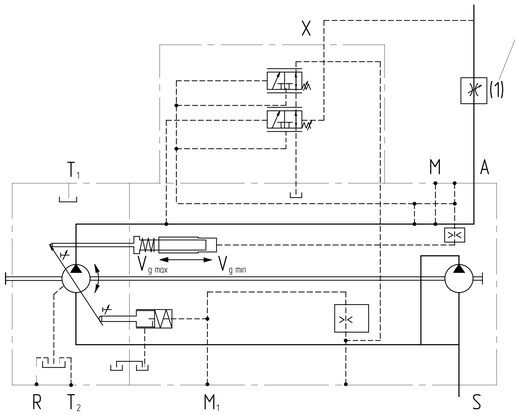

Дроссель не входит в комплект поставки

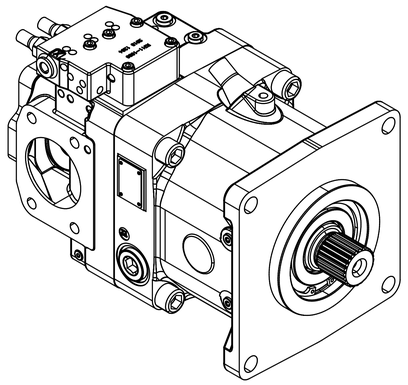

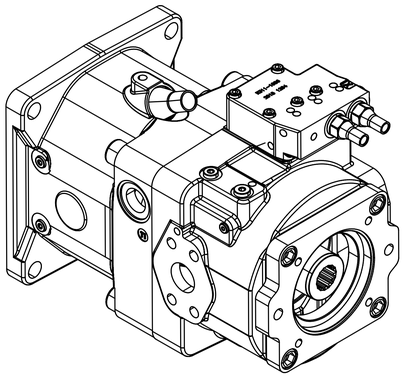

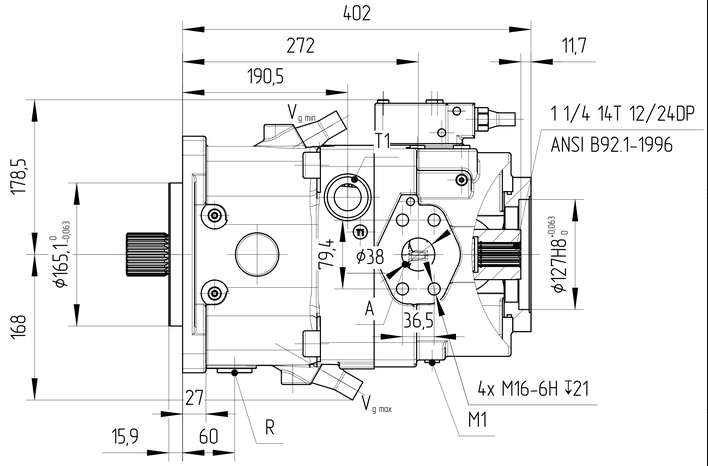

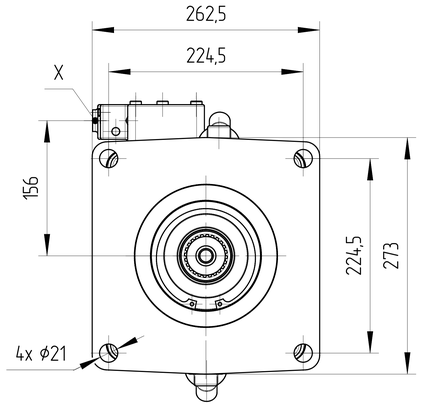

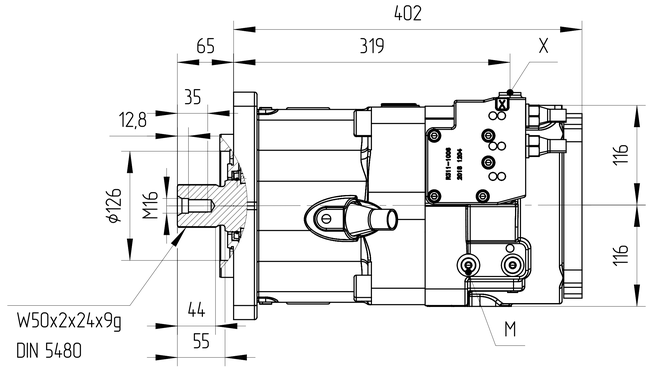

DRS - Регулятор давления-подачи

В дополнение к функции регулятора давления посредством регулируемого дросселя (напр., направляющего распределителя) можно регулировать скорость движения исполнительного элемента привода и поддерживать ее постоянной независимо от нагрузки.

Насос подает количество рабочей жидкости, фактически необходимое потребителю.

Для всех сочетаний регуляторов приоритет имеет снижение Vg.

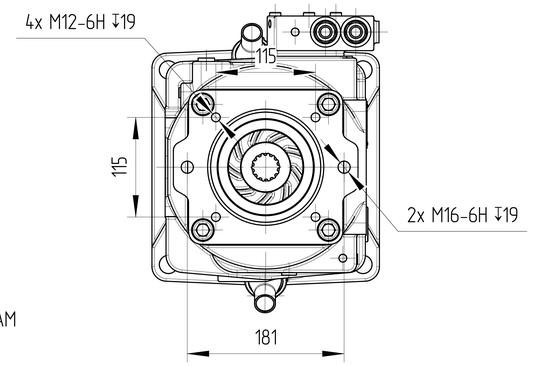

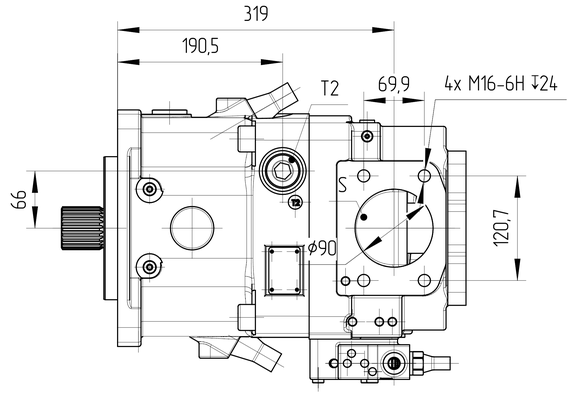

Основные характеристики гидронасоса			
Маркировка	J11VL0190 DRS/11R-NZD 12K07		
Код заказа	1902057696		
Направлеине вращения	Правое (по часовой стрелке)		
Конструкция насоса	Насос переменного объема с наклонным диском		
Рабочий объем	макс	cm^3	193
	мин	cm^3	0
Давление	номинальное	MPa	20
	макс	MPa	24
Настройки регулятора	LS	MPa	$4{,}5^{\pm 0{,}5}$
Настройки регулятора	DR	MPa	$20^{\pm 0{,}5}$
Скорость вращения	мин	RPM	650
	макс	RPM	2100
Минимальное давление на всасывании		MPa	0,06-0,2
Давление дренажа	нормальное	MPa	max 0,1 10°C ± 5°C
			max 0,08 50°C
	пиковое	MPa	max 0,4 10°C ± 5°C
			max 0,2 50°C
Температура окружающей среды			-50°C-50°C
Условия эксплуатации			
Гидравлическая жидкость	Класс масла		DIN 51524-2-HLP (DIN 51524-3-HVLP)
	Диапазон рабочих температур		-45°C-90°C
	Нормальная температура		10°C-80°C
	Уровень загрязнения		max ISO4406 18/15
	Фильтрация		10μ
Покраска			RAL 9005, Black
Вес сухой		Kg	105

0. НАИМЕНОВАНИЕ ДЛЯ ЗАКАЗА: АКСИАЛЬНО-ПОРШНЕВОЙ НАСОС J11VL0190 DRS/11R-NZD 12K07 (1902057696)
1. НЕОКРАШЕННЫЕ ПОВЕРХНОСТИ ПОКРЫВАЮТСЯ АНТИКОРРОЗИЙНЫМ СПРЕЕМ. НА ВСЕ ПОРТЫ СТАВЯТСЯ ЗАГЛУШКИ. НАСТРОЙКИ РЕГУЛЯТОРОВ ЗАЩИЩЕНЫ ПЛАСТИКОВЫМИ ПРЕДОХРАНЯНИТЕЛЯМИ. КОНЕЦ ВАЛА ЗАЩИЩЁН ЭКСТРУЗИОННОЙ СЕТКОЙ.
2. УСЛОВИЯ ЭКСПЛУАТАЦИИ
2.1. ПЕРЕД НАЧАЛОМ РАБОТЫ ДОЛЕЙТЕ ГИДРАВЛИЧЕСКОЕ МАСЛО В КОРПУС НАСОСА ЧЕРЕЗ СЛИВНОЕ ОТВЕРСТИЕ.
2.2. ПЕРЕД НАЧАЛОМ РАБОТЫ ПРОДУЙТЕ НАСОС ВОЗДУХОМ.
2.3 ВСЕ ПОРТЫ, СОСТОЯНИЕ КОТОРЫХ УКАЗАНО КАК "0", НЕОБХОДИМО ПОДКЛЮЧИТЬ К РУКАВАМ СООТВЕТСТВУЮЩЕГО ДАВЛЕНИЯ.

Порт		Стандарт	Размеры	Пиковое давление [бар]	Состояние
A	Рабочее присоединение Резьбовое присоединение	SAE J518 DIN 13	1 1/2 in M16x2, ↧21	400	O
S	Всасывающая линия Резьбовое присоединение	SAE J518 DIN 13	3 1/2 in M16x2, ↧24	30	O
T1	Порт дренажа	DIN 3852	M33x2 ↧16	10	O
T2	Порт дренажа	DIN 3852	M33x2 ↧16	10	X
R	Стравливание воздуха	DIN 3852	M33x2 ↧16	10	X
M1	Точка измерения, камера позиционирования	DIN 3852	M12x1,5 ↧12	400	X
M	Точка измерения, порт сервисной линии	DIN 3852	M12x1,5 ↧12	400	X
X	Присоединение управляющего давления	DIN 3852	M14x1,5 ↧12	400	O

Графическая характеристика

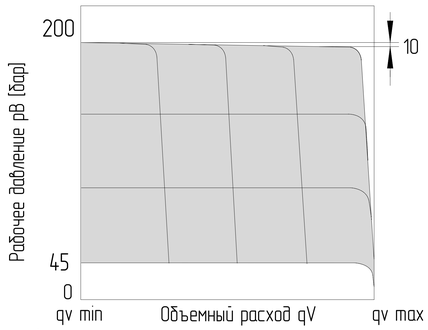

ISO-E	Индекс изм. / Лист / Кол. листов / Дата / Подпись	Лист номер: 001	Код заказа: СМ. ТАБЛИЦУ
Общий параметр шероховатости поверхности: Ra [μm]	Разраб.	Дата	Производство: JSE GROUP DESIGN AND QUALITY OF CZECH REPUBLIC
Максимальное округление немаркированных краев и переходов: R0.5 (0.5x45)	Утвердил: Marie Horák	Дата: 21.11.2023	ГАБАРИТНЫЙ ЧЕРТЕЖ
Общие допуски согласно ISO 2768 Класс точности: c	Материал		Вид продукта: АКСИАЛЬНО-ПОРШНЕВОЙ НАСОС J11VL0190 DRS/11R-NZD 12K07
Погрешности для размеров, не указанные в чертеже, в соотв. с ISO 2768c: >0,5 ÷ ≤3: ±0,2; >3 ÷ ≤6: ±0,3; >6 ÷ ≤30: ±0,5; >30 ÷ ≤120: ±0,8; >120 ÷ ≤400: ±1,2; >400 ÷ ≤1000: ±2,0; >1000 ÷ ≤2000: ±3,0; >2000 ÷ ≤4000: ±4,0	Масса [кг]: 105	Масштаб: 1:5	
CAD - dft.			A2

Этот чертеж является интеллектуальной собственностью JSE Group. Без разрешения официального представителя его нельзя копировать, воспроизводить или предоставлять третьим лицам. Все права защищены.