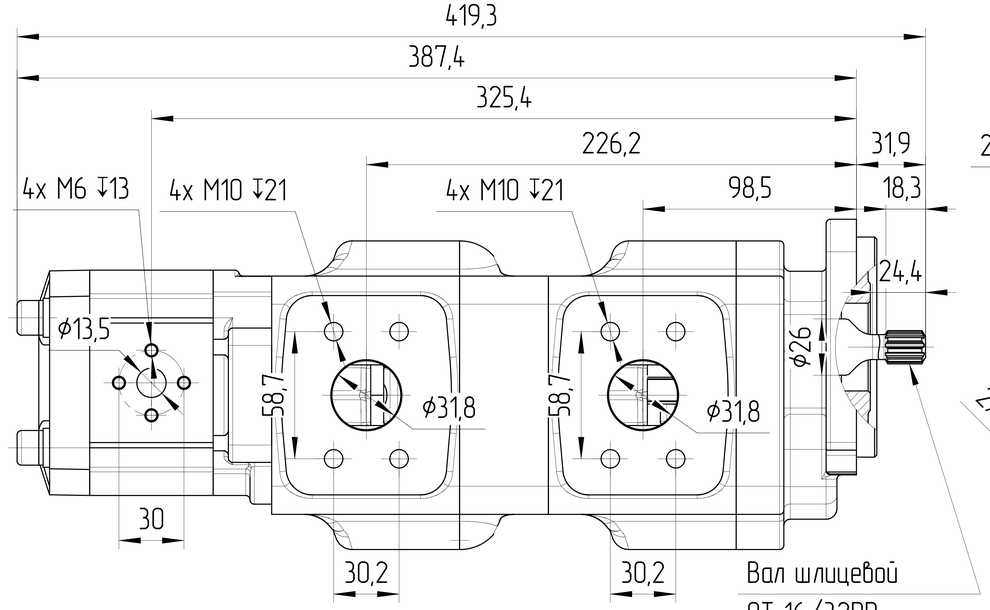

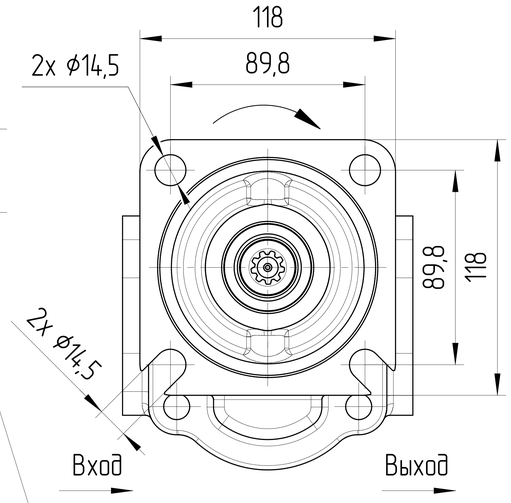

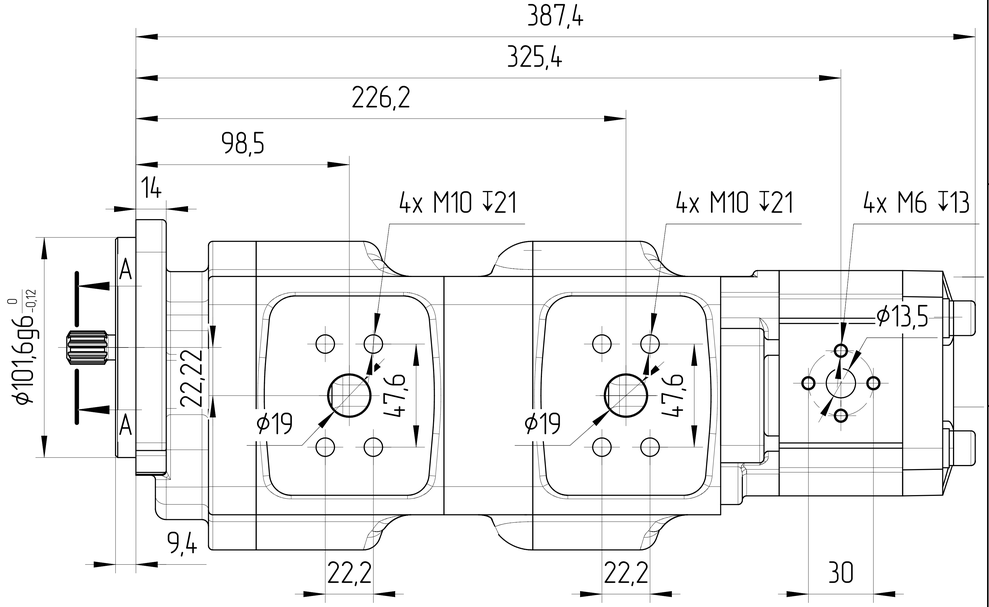

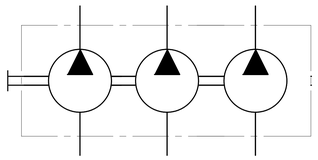

A–A

2,5:1

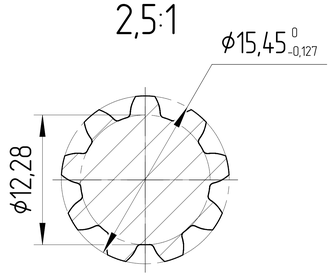

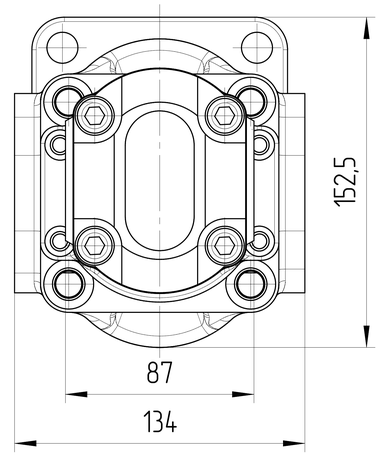

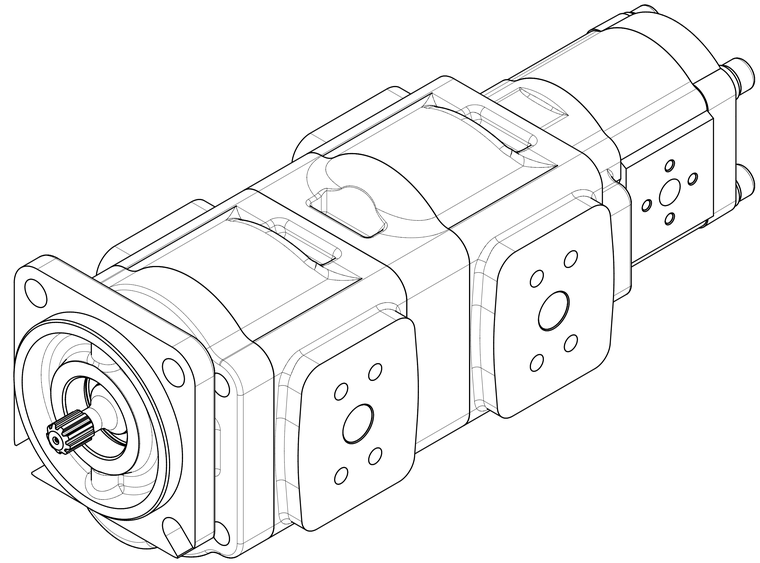

ХАРАКТЕРИСТИКИ СИСТЕМЫ

РАБОТА НА МАКСИМАЛЬНЫХ ПАРАМЕТРАХ (ОБОРОТОВ, ДАВЛЕНИЯ, ТЕМПЕРАТУРЫ) ДОЛЖНА БЫТЬ СОГЛАСОВАНА С ИНЖЕНЕРАМИ ГИДРОДРАЙВ

МАТЕРИАЛ САЛЬНИКОВ	NBR (Б.Н.КАУЧУК)	
САЛЬНИК ВАЛА ДАВЛЕНИЯ [bar]	МИН	-0,3
	МАКС	+1,3
ЦВЕТ	ЧЕРНЫЙ	RAL 9005
ТЕМПЕРАТУРА ОКРУЖАЮЩЕЙ СРЕДЫ [°C]	МИН (ХОЛОДНЫЙ СТАРТ)	-40
	МАКС	+55
ТЕМПЕРАТУРА РАБОЧЕЙ СРЕДЫ [°C]	МИН	-20
	МАКС	+100
ОБЪЁМНЫЙ КПД	НЕ МЕНЕЕ	0,92
ПОЛНЫЙ КПД	НЕ МЕНЕЕ	0,80
НОМИНАЛЬНАЯ ТОНКОСТЬ ФИЛЬТРАЦИИ [мкм]		25
МОМЕНТ ВРАЩЕНИЯ ВЕДУЩЕГО ВАЛА [Н*м]	НЕ БОЛЕЕ	90
РАДИАЛЬНОЕ ПЕРЕМЕЩЕНИЕ ВЕДУЩЕГО ВАЛА ПРИ РАБОТЕ С ПРИВОДОМ [мм]	НЕ БОЛЕЕ	0,3

0. НАИМЕНОВАНИЕ ДЛЯ ЗАКАЗА: НАСОС ШЕСТЕРЕННЫЙ GHD1-31/31/T3-8R-S05D04-SE04E02/E04E02/K01K01-N038P.V1H4 (24010A29R)
1. НА ЧЕРТЕЖЕ ИЗОБРАЖЕН НАСОС ПРАВОГО ВРАЩЕНИЯ. ДЛЯ НАСОСА ЛЕВОГО ВРАЩЕНИЯ ПОРТЫ ВХОДА И ВЫХОДА МЕНЯЮТСЯ МЕСТАМИ.
2. НАПРАВЛЕНИЕ ВРАЩЕНИЯ ОПРЕДЕЛЯЕТСЯ ПРИ ВЗГЛЯДЕ НА НАСОС СО СТОРОНЫ ВАЛА - НАСОС МОЖЕТ ИСПОЛЬЗОВАТЬСЯ ТОЛЬКО ПРИ ДАННОМ НАПРАВЛЕНИИ ВРАЩЕНИЯ.
3. ДИАПАЗОН РАБОЧИХ ТЕМПЕРАТУР: МИН. -20 °C; НЕПРЕРЫВНЫЙ 0÷80 °C; МАКС. 100 °C.
4. ДИАПАЗОН ТЕМПЕРАТУР ОКРУЖАЮЩЕЙ СРЕДЫ -40÷55°C.
5. ЦВЕТ ПОКРАСКИ: ЧЕРНЫЙ RAL 9005.
6. СЕКЦИИ ИЗОЛИРОВАНЫ. ПЕРЕТЕЧКИ НЕ ДОПУСКАЮТСЯ.
7. НЕОКРАШЕННЫЕ ПОВЕРХНОСТИ ПОКРЫВАЮТСЯ АНТИКОРРОЗИЙНЫМ СПРЕЕМ. НА ПОРТЫ СТАВЯТСЯ ЗАГЛУШКИ. КОНЕЦ ВАЛА ЗАЩИЩЕН ПЛАСТИКОВЫМ ЧЕХЛОМ, ПРЕДОХРАНЯЮЩИМ ОТ МЕХАНИЧЕСКИХ ПОВРЕЖДЕНИЙ. ЗАГЛУШКИ И ЧЕХОЛ СНИМАЮТСЯ ВРУЧНУЮ.

РАБОЧИЙ ОБЪЁМ [см³]			МАКС. ПРОДОЛЖ. ДАВЛЕНИЕ [бар]			СКОРОСТЬ ВРАЩЕНИЯ [об/мин]	НАПРАВЛЕНИЕ ВРАЩЕНИЯ [-]	ЧЕРТЕЖ НОМЕР	КОД ЗАКАЗА
31,8	31,8	8	250	250	200	600÷3000	ПРОТИВ ЧАСОВОЙ СТРЕЛКИ	GHD1-31/31/T3-8L-S05D04-SE04E02/E04E02/K01K01-N038P.V1H4	24010A29L
31,8	31,8	8	250	250	200	600÷3000	ПО ЧАСОВОЙ СТРЕЛКЕ	GHD1-31/31/T3-8R-S05D04-SE04E02/E04E02/K01K01-N038P.V1H4	24010A29R
1 СЕКЦИЯ	2 СЕКЦИЯ	3 СЕКЦИЯ	1 СЕКЦИЯ	2 СЕКЦИЯ	3 СЕКЦИЯ				

ISO-E	Изм. / Лист / Докум. / Подпись / Дата	Лист номер: 001	Код заказа: СМ. ТАБЛИЦУ
Общий параметр шероховатости поверхности: Ra [μm]	Разраб.	Дата	Производство: JSE GROUP DESIGN AND QUALITY OF CZECH REPUBLIC
Максимальное округление немаркированных краев и переходов: R0.5 (0.5x45)	Утвердил: Marie Horák	Дата: 16.01.2024	ГАБАРИТНЫЙ ЧЕРТЕЖ
Общие допуски согласно ISO 2768 Класс точности: c	Материал: 1 и 2 секция B440; 3 секция AW-6082-T6 (AD-35)		Вид продукта: НАСОС ШЕСТЕРЕННЫЙ
Погрешности для размеров, не указанные в чертеже, в соотв. с ISO 2768c: >0,5 ÷ ≤3: ±0,2; >3 ÷ ≤6: ±0,3; >6 ÷ ≤30: ±0,5; >30 ÷ ≤120: ±0,8; >120 ÷ ≤400: ±1,2; >400 ÷ ≤1000: ±2,0; >1000 ÷ ≤2000: ±3,0; >2000 ÷ ≤4000: ±4,0	Масса [kg]	Масштаб: 1:2	
CAD - dft.			A2

Этот чертеж является интеллектуальной собственностью JSE Group. Без разрешения официального представителя его нельзя копировать, воспроизводить или предоставлять третьим лицам. Все права защищены