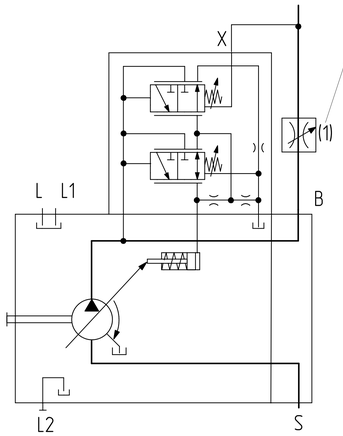

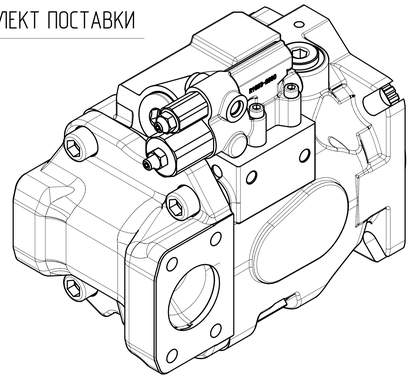

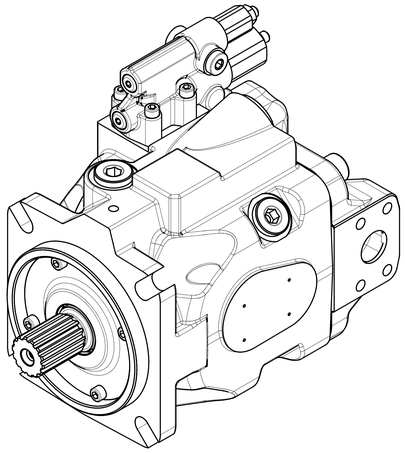

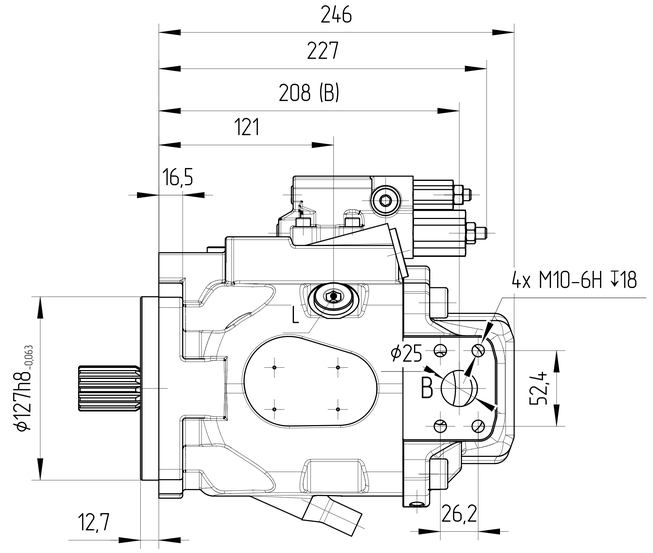

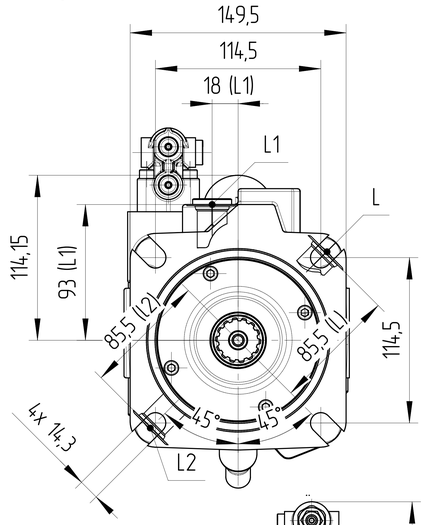

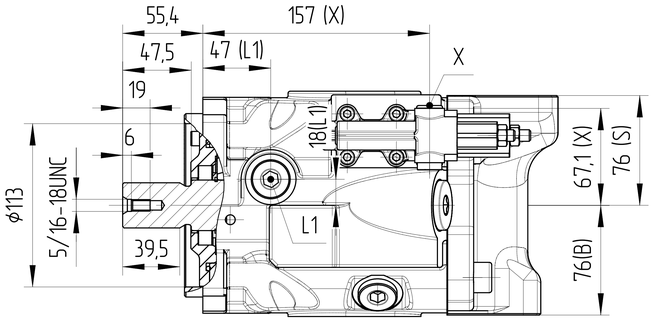

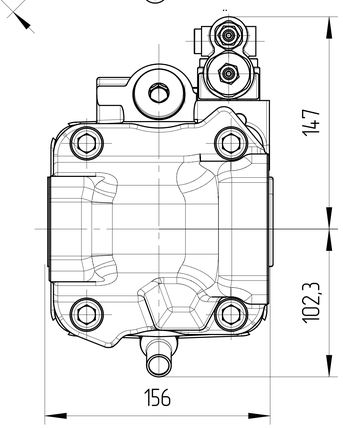

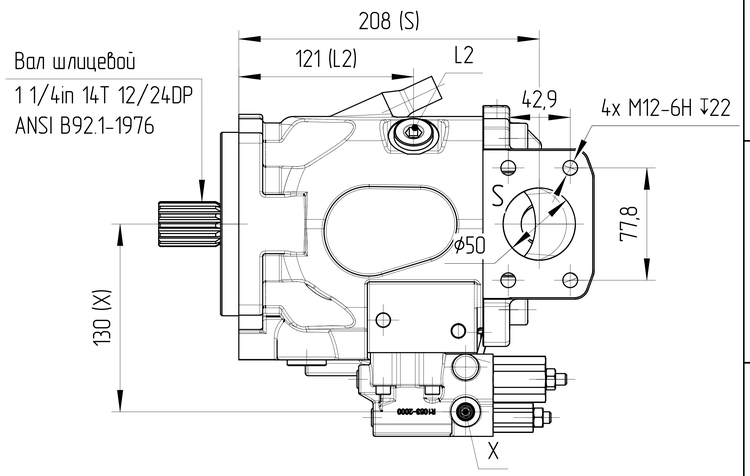

DRS - РЕГУЛЯТОР ДАВЛЕНИЯ-ПОДАЧИ
В ДОПОЛНЕНИЕ К ФУНКЦИИ РЕГУЛЯТОРА ДАВЛЕНИЯ ПОСРЕДСТВОМ РЕГУЛИРУЕМОГО ДРОССЕЛЯ (НАПР., НАПРАВЛЯЮЩЕГО РАСПРЕДЕЛИТЕЛЯ) МОЖНО РЕГУЛИРОВАТЬ СКОРОСТЬ ДВИЖЕНИЯ ИСПОЛНИТЕЛЬНОГО ЭЛЕМЕНТА ПРИВОДА И ПОДДЕРЖИВАТЬ ЕЕ ПОСТОЯННОЙ НЕЗАВИСИМО ОТ НАГРУЗКИ.

НАСОС ПОДАЕТ КОЛИЧЕСТВО РАБОЧЕЙ ЖИДКОСТИ, ФАКТИЧЕСКИ НЕОБХОДИМОЕ ПОТРЕБИТЕЛЮ.

ДЛЯ ВСЕХ СОЧЕТАНИЙ РЕГУЛЯТОРОВ ПРИОРИТЕТ ИМЕЕТ СНИЖЕНИЕ VG.

Обозначения			
Для левого направления вращения (против часовой стрелки)			
Маркировка	J10V072 DRS/53L-VSD 12N00		
Код заказа	J10.713100116L1025		
Для правого направления вращения (по часовой стрелке)			
Маркировка	J10V072 DRS/53R-VSD 12N00		
Код заказа	J10.713100116R1025		
Основные характеристики гидронасоса			
Конструкция насоса	Насос переменного объема с наклонным диском		
Рабочий объем	макс	см³	72
	мин	см³	0
Давление	номинальное	бар	280
	макс	бар	320
Скорость вращения	при Vg max	об/мин	2600
	при Vg<Vg max	об/мин	3140
Минимальное давление на всасывании		бар	0,85
Давление дренажа	нормальное	бар	max 2 10°C ± 5°C
Контроллер	DR		280 ± 5 бар
	LS		35 ± 2 бар
Температура окружающей среды			-40°C÷55°C
Условия эксплуатации			
Гидравлическая жидкость	Класс масла		DIN 51524-2-HLP (DIN 51524-3-HVLP)
	Диапазон рабочих температур		-25°C÷115°C
	Уровень загрязнения		max ISO4406-/20/18
Покраска			RAL 9005, Black
Вес сухой		Kg	28,5

0. НАИМЕНОВАНИЕ ДЛЯ ЗАКАЗА: АКСИАЛЬНО-ПОРШНЕВОЙ НАСОС J10V072 DRS/53L-VSD 12N00 (J10.713100116L1025)
1. НА ЧЕРТЕЖЕ ИЗОБРАЖЕН НАСОС ЛЕВОГО ВРАЩЕНИЯ.
ДЛЯ НАСОСА ПРАВОГО ВРАЩЕНИЯ ПОРТЫ ВХОДА И ВЫХОДА МЕНЯЮТСЯ МЕСТАМИ.
2. НАПРАВЛЕНИЕ ВРАЩЕНИЯ ОПРЕДЕЛЯЕТСЯ ПРИ ВЗГЛЯДЕ НА НАСОС СО СТОРОНЫ ВАЛА:
НАСОС МОЖЕТ ИСПОЛЬЗОВАТЬСЯ ТОЛЬКО ПРИ ДАННОМ НАПРАВЛЕНИИ ВРАЩЕНИЯ.
3. НЕОКРАШЕННЫЕ ПОВЕРХНОСТИ ПОКРЫВАЮТСЯ АНТИКОРРОЗИЙНЫМ СПРЕЕМ.
НА ВСЕ ПОРТЫ СТАВЯТСЯ ЗАГЛУШКИ. НАСТРОЙКИ РЕГУЛЯТОРОВ ЗАЩИЩЕНЫ ПЛАСТИКОВЫМИ ПРЕДОХРАНЯНИТЕЛЯМИ. КОНЕЦ ВАЛА ЗАЩИЩЁН ЭКСТРУЗИОННОЙ СЕТКОЙ.
4. УСЛОВИЯ ЭКСПЛУАТАЦИИ
4.1. ПЕРЕД НАЧАЛОМ РАБОТЫ ДОЛЕЙТЕ ГИДРАВЛИЧЕСКОЕ МАСЛО В КОРПУС НАСОСА ЧЕРЕЗ СЛИВНОЕ ОТВЕРСТИЕ.
4.2. ПЕРЕД НАЧАЛОМ РАБОТЫ ПРОДУЙТЕ НАСОС ВОЗДУХОМ.
4.3 ВСЕ ПОРТЫ, СОСТОЯНИЕ КОТОРЫХ УКАЗАНО КАК "0", НЕОБХОДИМО ПОДКЛЮЧИТЬ К РУКАВАМ СООТВЕТСТВУЮЩЕГО ДАВЛЕНИЯ.

Порт		Стандарт	Размеры	Пиковое давление (бар)	Состояние
B	Рабочее присоединение Резьбовое присоединение	ISO 11926 DIN 13	1 in M10x1,5 ↧18	315	0
S	Всасывающая линия Резьбовое присоединение	ISO 11926 DIN 13	2 in M12x1,75 ↧22	5	0
L	Присоединение дренажного трубопровода	ISO 11926	7/8-14UNF-2B, ↧15	2	0
L1	Присоединение дренажного трубопровода	ISO 11926	7/8-14UNF-2B, ↧15	2	X
X	Присоединение управляющего давления	ISO 11926	7/16-20UNF-2B, ↧11,5	315	0

Графическая характеристика

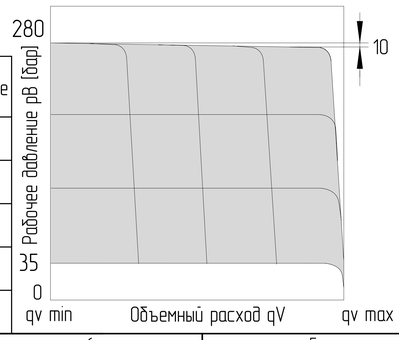

ISO-E	Изм.	Лист	№ докум.	Дата	Подпись
Общий параметр шероховатости поверхности: Ra [μm]	Разраб.			Дата	Лист номер 001	Код заказа СМ. ТАБЛИЦУ
Максимальное округление немаркированных краев и переходов: R0.5 (0.5x45)	Утвердил Marie Horák			Дата 13.11.2025	Производство JSE GROUP DESIGN AND QUALITY OF CZECH REPUBLIC
Общие допуски согласно ISO 2768 Класс точности c	Материал B40				ГАБАРИТНЫЙ ЧЕРТЕЖ
Погрешности для размеров, не указанные в чертеже, в соотв. с ISO 2768c: >0,5 - ≤3 ±0,2; >3 - ≤6 ±0,3; >6 - ≤30 ±0,5; >30 - ≤120 ±0,8; >120 - ≤400 ±1,2; >400 - ≤1000 ±2,0; >1000 - ≤2000 ±3,0; >2000 - ≤4000 ±4,0	Масса [kg]		Масштаб 1:3		Вид продукта АКСИАЛЬНО-ПОРШНЕВОЙ НАСОС J10V072 DRS/53L(R)-VSD 12N00
CAD - dft					A2

Этот чертеж является интеллектуальной собственностью JSE Group. Без разрешения официального представителя его нельзя копировать, воспроизводить или предоставлять третьим лицам. Все права защищены.