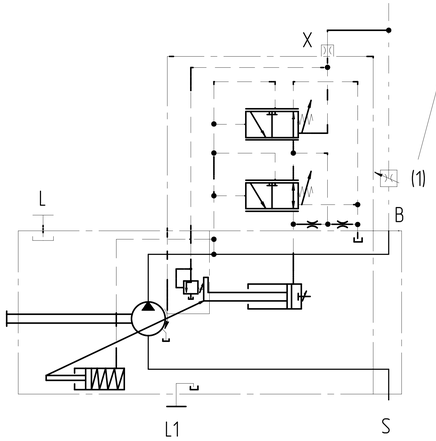

Дроссель входит в комплект поставки

DFLR-регулятор давления, подачи и мощности

Регулятор давления оснащен аналогично DR(G).
Регулятор расхода оснащен аналогично DFR, DFR1.
Для достижения постоянного крутящего момента на приводном валу независимо от рабочего давления угол регулировки и, тем самым, расход аксиально-поршневого насоса изменяют таким образом, чтобы произведение их расхода и давления оставалось неизменным.
Регулирование расхода возможно ниже кривой регулирования мощности.

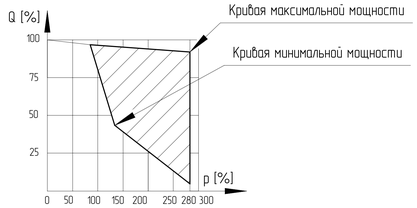

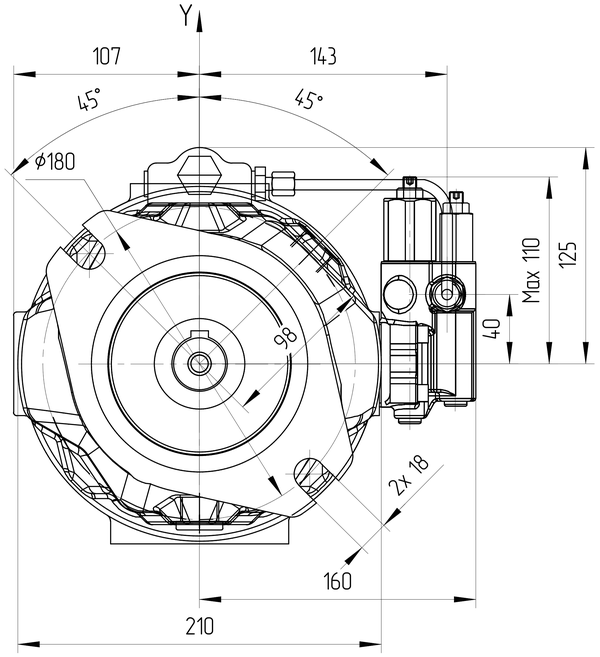

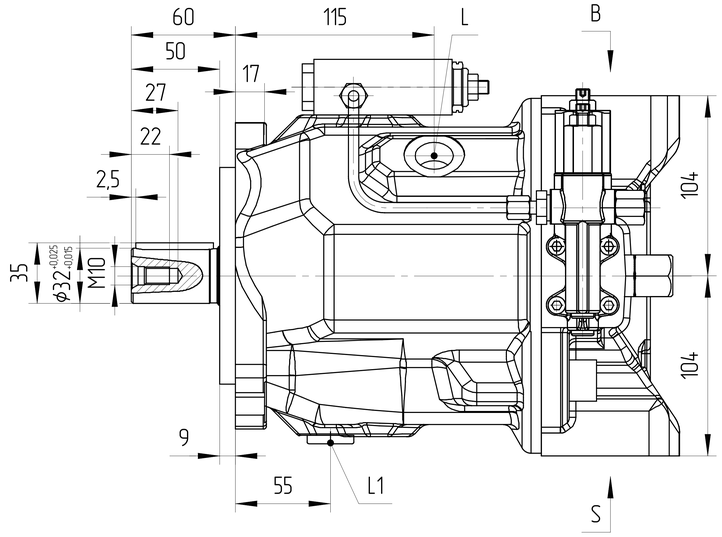

Порт B

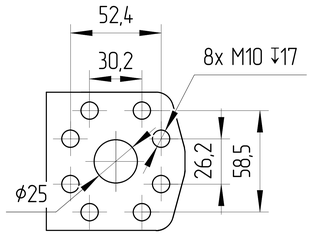

Порт S

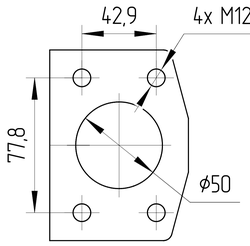

Вал шпоночный
A10x8x45
DIN 6885

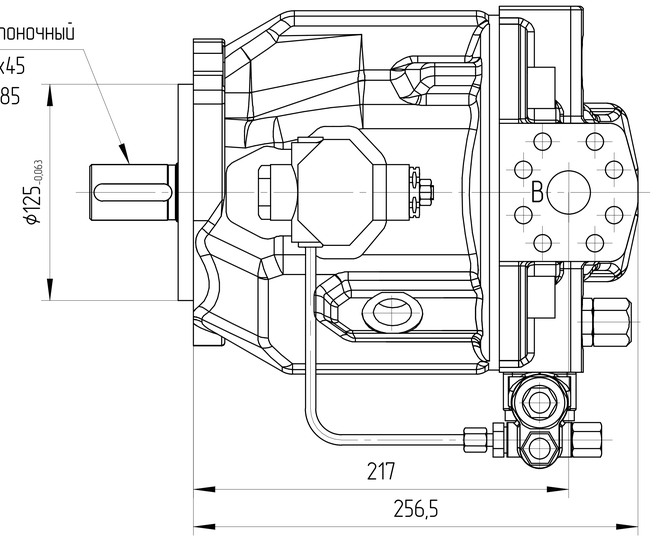

Обозначения			
Для левого направления вращения (против часовой стрелки)			
Маркировка	J10V071 DFLR/31L-PPA 12N00		
Код заказа	J10.719060116L0925		
Для правого направления вращения (по часовой стрелке)			
Маркировка	J10V071 DFLR/31R-PPA 12N00		
Код заказа	J10.719060116R0925		
Основные характеристики гидронасоса			
Конструкция насоса	Насос переменного объема с наклонным диском		
Рабочий объем	макс	см³	71
	мин	см³	0
Давление	номинальное	бар	280
	макс	бар	350
Скорость вращения	при Vg max	об/мин	2200
	при Vg<Vg max	об/мин	2600
Минимальное давление на всасывании		бар	0,85
Давление дренажа	нормальное	бар	max 1 10°C ± 5°C
			max 0,8 50°C
	пиковое	бар	max 4 10°C ± 5°C
			max 2 50°C
Контроллер	DR		-бар
	FR		- бар
	LR		- кВт
Температура окружающей среды			-40°C÷55°C
Условия эксплуатации			
Гидравлическая жидкость	Класс масла		DIN 51524-2-HLP (DIN 51524-3-HVLP)
	Диапазон рабочих температур		-20°C÷120°C
	Нормальная температура		10°C÷80°C
	Уровень загрязнения		max ISO4406 18/15
	Фильтрация		150μ
Покраска			RAL 9005, Black
Вес сухой		Kg	33

0. НАИМЕНОВАНИЕ ДЛЯ ЗАКАЗА: АКСИАЛЬНО-ПОРШНЕВОЙ НАСОС J10V071 DFLR/31R-PPA 12N00 (J10.719060116R0925)
1. НА ЧЕРТЕЖЕ ИЗОБРАЖЕН НАСОС ПРАВОГО ВРАЩЕНИЯ.
ДЛЯ НАСОСА ЛЕВОГО ВРАЩЕНИЯ РЕГУЛЯТОР ЗЕРКАЛЬНО ОТРАЖЕН ПО ОСИ "Y"
2. НАПРАВЛЕНИЕ ВРАЩЕНИЯ ОПРЕДЕЛЯЕТСЯ ПРИ ВЗГЛЯДЕ НА НАСОС СО СТОРОНЫ ВАЛА:
НАСОС МОЖЕТ ИСПОЛЬЗОВАТЬСЯ ТОЛЬКО ПРИ ДАННОМ НАПРАВЛЕНИИ ВРАЩЕНИЯ.
3. НЕОКРАШЕННЫЕ ПОВЕРХНОСТИ ПОКРЫВАЮТСЯ АНТИКОРРОЗИЙНЫМ СПРЕЕМ.
НА ВСЕ ПОРТЫ СТАВЯТСЯ ЗАГЛУШКИ. НАСТРОЙКИ РЕГУЛЯТОРОВ ЗАЩИЩЕНЫ ПЛАСТИКОВЫМИ ПРЕДОХРАНЯНИТЕЛЯМИ. КОНЕЦ ВАЛА ЗАЩИЩЁН ЭКСТРУЗИОННОЙ СЕТКОЙ.
4. УСЛОВИЯ ЭКСПЛУАТАЦИИ
4.1. ПЕРЕД НАЧАЛОМ РАБОТЫ ДОЛЕЙТЕ ГИДРАВЛИЧЕСКОЕ МАСЛО В КОРПУС НАСОСА ЧЕРЕЗ СЛИВНОЕ ОТВЕРСТИЕ.
4.2. ПЕРЕД НАЧАЛОМ РАБОТЫ ПРОДУЙТЕ НАСОС ВОЗДУХОМ.
4.3 ВСЕ ПОРТЫ, СОСТОЯНИЕ КОТОРЫХ УКАЗАНО КАК "0", НЕОБХОДИМО ПОДКЛЮЧИТЬ К РУКАВАМ СООТВЕТСТВУЮЩЕГО ДАВЛЕНИЯ.

Порт		Стандарт	Размеры	Пиковое давление [бар]	Состояние
B	Рабочее присоединение Резьбовое присоединение	SAE J518 DIN 13	1 in M10 ↧17	350	0
S	Всасывающая линия Резьбовое присоединение	SAE J518 DIN 13	2 in M12 ↧20	10	0
L	Присоединение дренажного трубопровода	DIN 3852	M22x1,5, ↧14	2	0
L1	Присоединение дренажного трубопровода	DIN 3852	M22x1,5, ↧14	2	X
X	Присоединение управляющего давления	DIN 3852	M14x1,5, ↧12	350	0

ISO-E

Изменение | Лист | № докум. | Дата | Подпись

Лист номер: 001

Код заказа: СМ. ТАБЛИЦУ

Общий параметр шероховатости поверхности: Ra [μm]

Максимальное округление немаркированных краев и переходов: R0.5 (0.5x45)

Общие допуски согласно ISO 2768
Класс точности: c

Погрешности для размеров, не указанные в чертеже, в соотв. с ISO 2768c

>0,5 - ≤3	>3 - ≤6	>6 - ≤30	>30 - ≤120	>120 - ≤400	>400 - ≤1000	>1000 - ≤2000	>2000 - ≤4000
±0,2	±0,3	±0,5	±0,8	±1,2	±2,0	±3,0	±4,0

Разраб. | Дата

Утвердил: Marie Horák | Дата: 09.09.2025

Материал

Масса [kg] | Масштаб: 1:2,5

CAD - dft.

Производство: JSE GROUP DESIGN AND QUALITY OF CZECH REPUBLIC

ГАБАРИТНЫЙ ЧЕРТЕЖ

Вид продукта
АКСИАЛЬНО-ПОРШНЕВОЙ НАСОС
J10V071 DFLR/31R(L)-PPA 12N00

Этот чертеж является интеллектуальной собственностью JSE Group. Без разрешения официального представителя его нельзя копировать, воспроизводить или предоставлять третьим лицам. Все права защищены.

A2