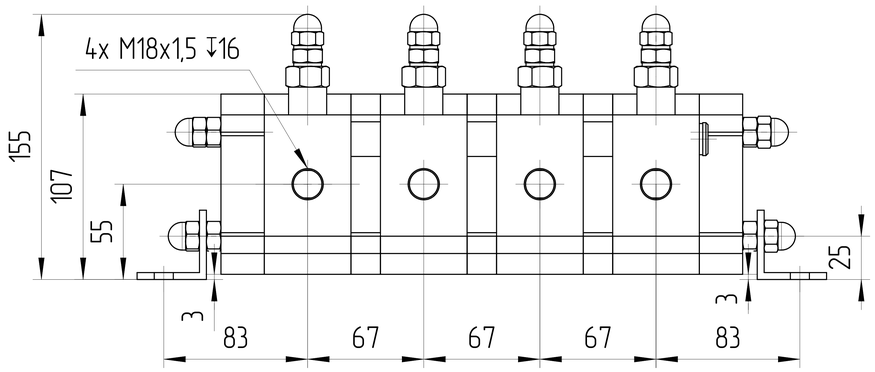

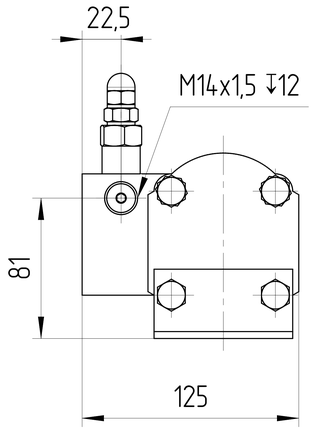

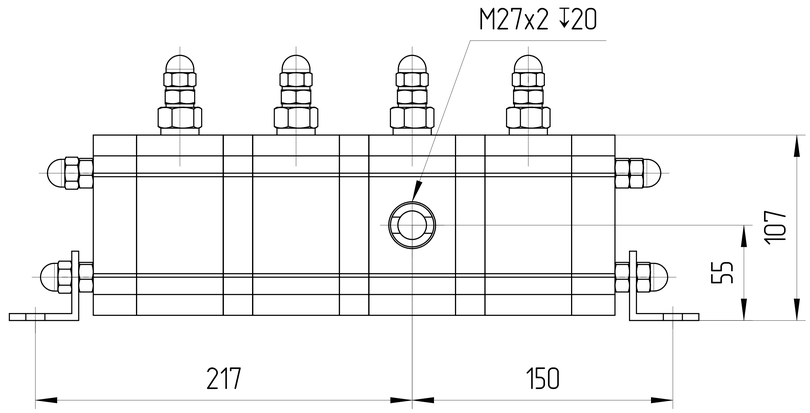

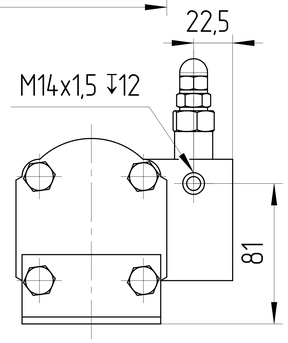

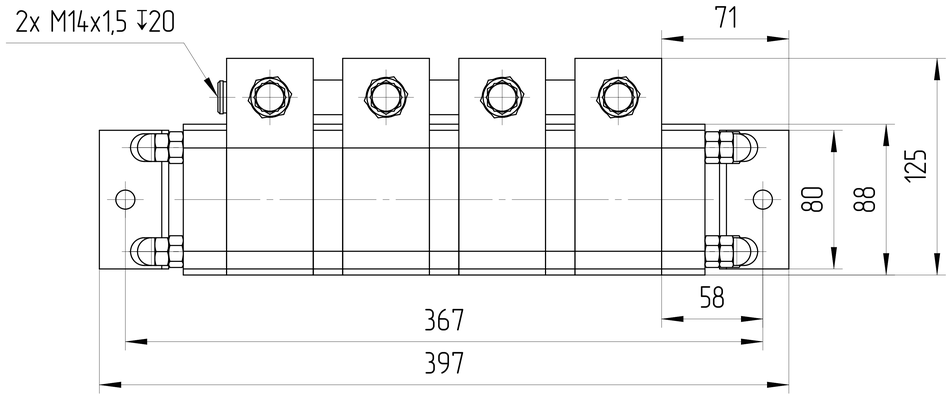

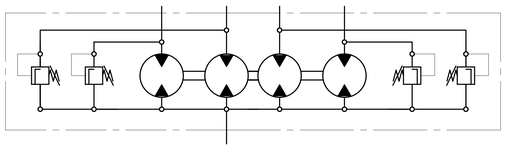

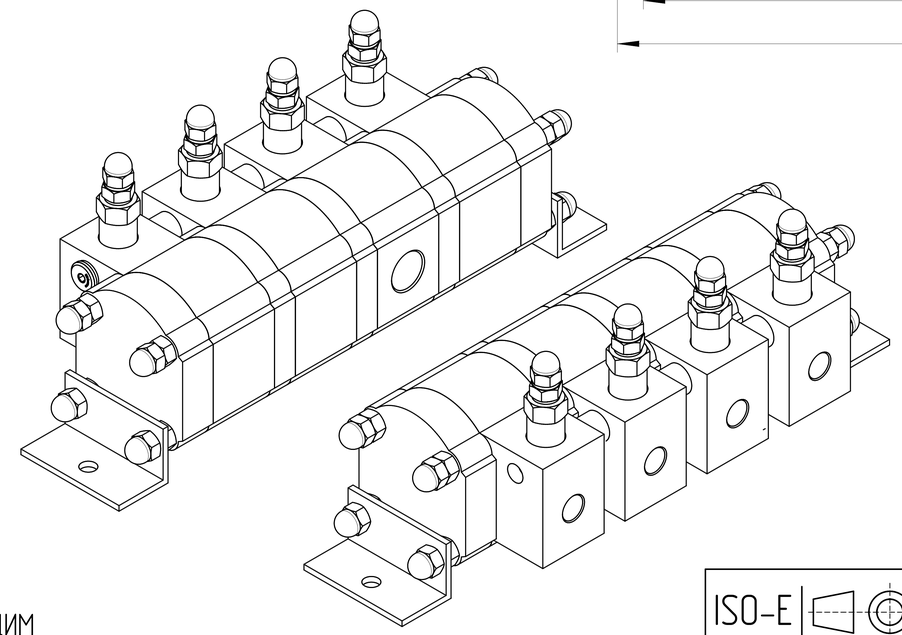

0. НАИМЕНОВАНИЕ ДЛЯ ЗАКАЗА:
ДЕЛИТЕЛЬ ПОТОКА DPVT3-4x10-NP.002.V1H4 (230400D25)
1. ДИАПАЗОН РАБОЧИХ ТЕМПЕРАТУР: МИН. -20 °C;
НЕПРЕРЫВНЫЙ 0÷80 °C; МАКС. 100 °C.
2. ДИАПАЗОН ТЕМПЕРАТУР ОКРУЖАЮЩЕЙ СРЕДЫ -40÷85 °C.
3. ЧИСТОТА РАБОЧЕЙ ЖИДКОСТИ, ПРИ КОТОРОЙ ДОПУСКАЕТСЯ ЭКСПЛУАТАЦИЯ ИЗДЕЛИЯ ДОЛЖНА СООТВЕТСТВОВАТЬ DIN 51524-2-HLP (DIN 51524-3-HVLP).
4. ЦВЕТ ПОКРАСКИ: ЧЕРНЫЙ RAL 9005.
5. НЕОКРАШЕННЫЕ ПОВЕРХНОСТИ ПОКРЫВАЮТСЯ АНТИКОРРОЗИЙНЫМ ПРЕДОХРАНЯЮЩИМ СПРЕЕМ. НА ПОРТЫ СТАВЯТСЯ ЗАГЛУШКИ.

4x10	230	280	500÷3500	DPVT3-4x10-NP.002.V1H4	230400D25
РАБОЧИЙ ОБЪЁМ [см³]	ДАВЛЕНИЕ НА ВХОДЕ [бар]	ДАВЛЕНИЕ НА ВЫХОДЕ [бар]	СКОРОСТЬ ВРАЩЕНИЯ [об/мин]	ЧЕРТЕЖ НОМЕР	КОД ЗАКАЗА

ISO-E	Индекс изм.	Лист номер	Подпись	Дата	Лист номер 001	Код заказа СМ. ТАБЛИЦУ	
Общий параметр шероховатости поверхности: Ra [μm]			Разраб.		Дата	Производство JSE GROUP DESIGN AND QUALITY OF CZECH REPUBLIC	
Максимальное округление немаркированных краев и переходов: R0.5 (0.5x45)			Утвердил Marie Horák		Дата 04.05.2023	ГАБАРИТНЫЙ ЧЕРТЕЖ	
Общие допуски согласно ISO 2768 Класс точности: c			Материал AW-6082-T6 (АД-35)			Вид продукта ДЕЛИТЕЛЬ ПОТОКА	
Погрешности для размеров, не указанные в чертеже, в соотв. с ISO 2768c: >0,5 ÷ ≤3 ±0,2; >3 ÷ ≤6 ±0,3; >6 ÷ ≤30 ±0,5; >30 ÷ ≤120 ±0,8; >120 ÷ ≤400 ±1,2; >400 ÷ ≤1000 ±2,0; >1000 ÷ ≤2000 ±3,0; >2000 ÷ ≤4000 ±4,0			Масса [kg]		Масштаб 1:2,5		
CAD - dft.						Этот чертеж является интеллектуальной собственностью JSE Group. Без разрешения официального представителя его нельзя копировать, воспроизводить или предоставлять третьим лицам. Все права защищены.	A2

Ред. 1 04.05.2023