Ред 1		12.08.2022
Ред 2	Изменено описание	24.08.2022
Ред 3	Добавлено стопорное кольцо для упора шкива	16.09.2022
Ред 4	Исправлен диапазон температур окружающей среды и температуры рабочей среды	23.09.2022
Ред 5	Добавлено макс. кратковр. скорость вращения, изменили длину осевых болтов, макс. продолжит. давление	13.10.2022
Ред 6	Изменили конструкцию крышки	14.10.2022
Ред 7	Изменен полный КПД, изменено описание	20.10.2022
Ред 8	Добавлен штамп на русском языке	25.10.2022
Ред 9	Изменена таблица	23.11.2022
Ред 10	Изменена таблица, маркировка, код заказа	27.10.2023

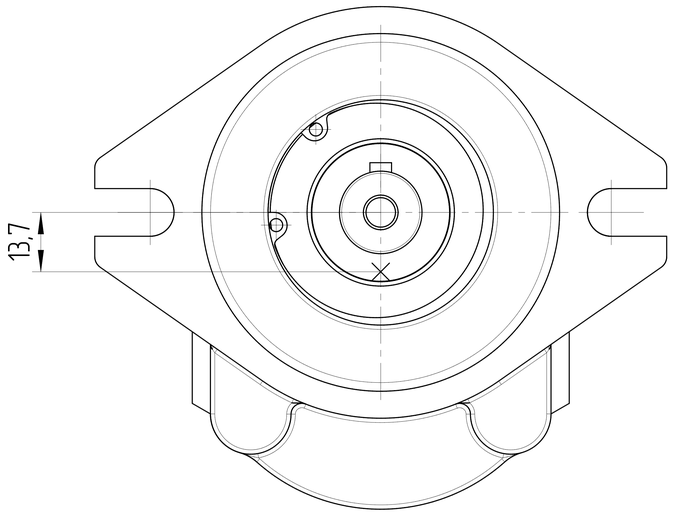

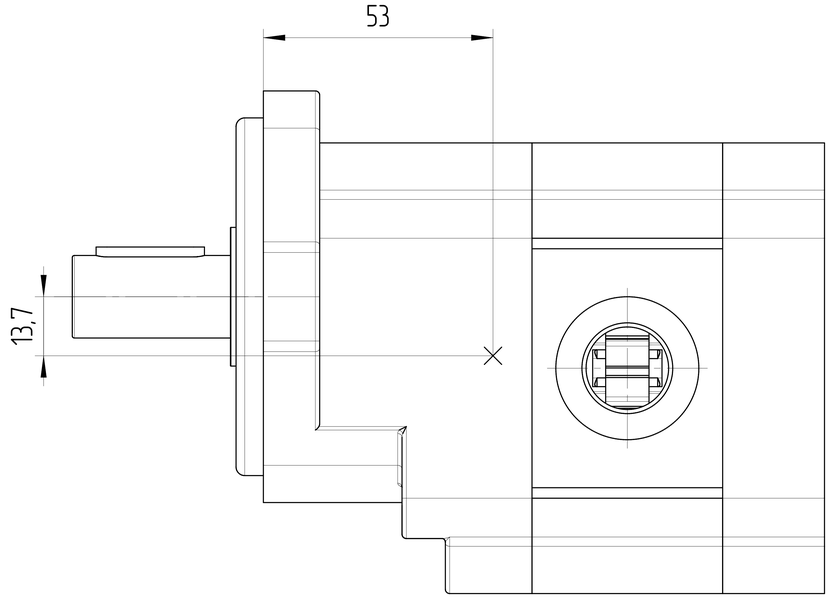

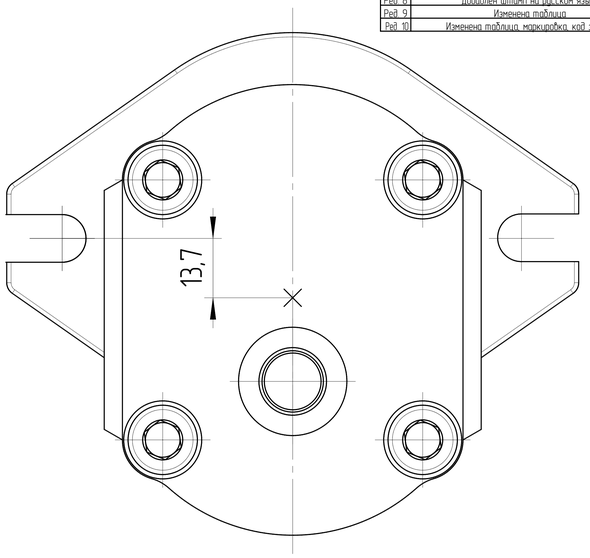

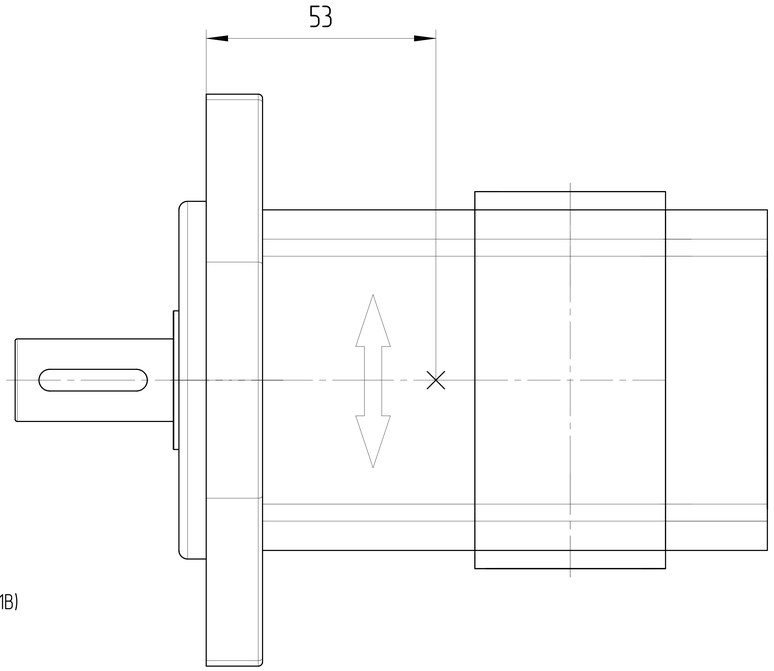

ХАРАКТЕРИСТИКИ СИСТЕМЫ

РАБОТА НА МАКСИМАЛЬНЫХ ПАРАМЕТРАХ (ОБОРОТОВ, ДАВЛЕНИЯ, ТЕМПЕРАТУРЫ) ДОЛЖНА БЫТЬ СОГЛАСОВАНА С ИНЖЕНЕРАМИ ГИДРОДРАЙВ

МАТЕРИАЛ САЛЬНИКОВ	NBR (Б.Н.КАУЧУК)	
САЛЬНИК ВАЛА ДАВЛЕНИЯ [bar]	МИН	0
	МАКС	+5
ЦВЕТ	ЧЕРНЫЙ	RAL 9005
ТЕМПЕРАТУРА ОКРУЖАЮЩЕЙ СРЕДЫ [°C]	МИН (ХОЛОДНЫЙ СТАРТ)	-40
	МАКС	+85
ТЕМПЕРАТУРА РАБОЧЕЙ СРЕДЫ [°C]	МИН	-20
	МАКС	+100
ОБЪЁМНЫЙ КПД	ДИАПАЗОН	0,92...0,98
ПОЛНЫЙ КПД	НЕ МЕНЕЕ	0,82
НОМИНАЛЬНАЯ ТОНКОСТЬ ФИЛЬТРАЦИИ [мкм]		25
МОМЕНТ ВРАЩЕНИЯ ВЕДУЩЕГО ВАЛА [Н*м]	НЕ БОЛЕЕ	145
РАДИАЛЬНОЕ ПЕРЕМЕЩЕНИЕ ВЕДУЩЕГО ВАЛА ПРИ РАБОТЕ С ПРИВОДОМ [мм]	НЕ БОЛЕЕ	0,3

0. НАИМЕНОВАНИЕ ДЛЯ ЗАКАЗА: МОТОР ШЕСТЕРЕННЫЙ TM3-6B-S02V25-SU04U04-N227P.V1H4 (2207DM11B)
1. НА ЧЕРТЕЖЕ ИЗОБРАЖЕН РЕВЕРСИВНЫЙ МОТОР.
2. ДИАПАЗОН РАБОЧИХ ТЕМПЕРАТУР: МИН. -20 °C; НЕПРЕРЫВНЫЙ 0÷80 °C; МАКС. 100 °C.
3. ДИАПАЗОН ТЕМПЕРАТУР ОКРУЖАЮЩЕЙ СРЕДЫ -40÷85°C.
4. ЦВЕТ ПОКРАСКИ: ЧЕРНЫЙ RAL 9005.
5. НЕОКРАШЕННЫЕ ПОВЕРХНОСТИ ПОКРЫВАЮТСЯ АНТИКОРРОЗИЙНЫМ СПРЕЕМ.
НА ПОРТЫ СТАВЯТСЯ ЗАГЛУШКИ. КОНЕЦ ВАЛА ЗАЩИЩЕН ПЛАСТИКОВЫМ ЧЕХЛОМ,
ПРЕДОХРАНЯЮЩИМ ОТ МЕХАНИЧЕСКИХ ПОВРЕЖДЕНИЙ. ЗАГЛУШКИ И ЧЕХОЛ СНИМАЮТСЯ ВРУЧНУЮ.
6. SC – ВАЖНАЯ ХАРАКТЕРИСТИКА ИЗДЕЛИЯ.

6	250	3000	700÷3500	4000	РЕВЕРСИВНЫЙ	TM3-6B-S02V25-SU04U04-N227P.V1H4	2207DM11B
	150	3900	700÷3950				
РАБОЧИЙ ОБЪЁМ [см³]	МАКС. ПРОДОЛЖ. ДАВЛЕНИЕ [бар]	НОМИНАЛЬНАЯ СКОРОСТЬ ВРАЩЕНИЯ [об/мин]	МИН.÷МАКС. СКОРОСТЬ ВРАЩЕНИЯ [об/мин]	МАКС. КРАТКОВР. СКОРОСТЬ ВРАЩЕНИЯ [об/мин]	НАПРАВЛЕНИЕ ВРАЩЕНИЯ [-]	ЧЕРТЕЖ НОМЕР	КОД ЗАКАЗА

Центр координат расположен на пересечении осевых линий вала и лицевой (обработанной) поверхности фланца.

Ориентировочный вес единицы 3,3 кг

Центр масс (0; -13,7; -53)

ISO-E

Общий параметр шероховатости поверхности: Ra [μm]	Разраб.		Дата	
Максимальное округление немаркированных краев и переходов: R0.5 (0.5x45)	Утвердил	Marie Horák	Дата	15.09.2022
Общие допуски согласно ISO 2768 Класс точности m	Материал	AW-6082-T6 (АД-35)		
Погрешности для размеров, не указанные в чертеже, в соотв. с ISO 2768m	Масса [кг]	3,3	Масштаб	1:2
CAD - dft				

>0,5 – ≤3	>3 – ≤6	>6 – ≤30	>30 – ≤120	>120 – ≤400	>400 – ≤1000	>1000 – ≤2000	>2000 – ≤4000
±0,1	±0,1	±0,2	±0,3	±0,5	±0,8	±1,2	±2,0

Лист номер: 001

Код заказа: СМ. ТАБЛИЦУ

Производство: JSE GROUP DESIGN AND QUALITY OF CZECH REPUBLIC

ЦЕНТР МАСС

Вид продукта: МОТОР ШЕСТЕРЕННЫЙ

Этот чертеж является интеллектуальной собственностью JSE Group. Без разрешения официального представителя его нельзя копировать, воспроизводить или предоставлять третьим лицам. Все права защищены.

A2