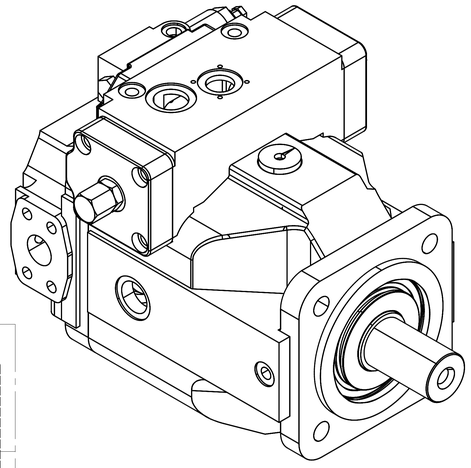

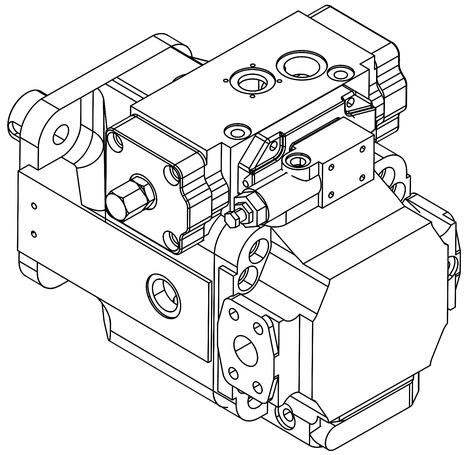

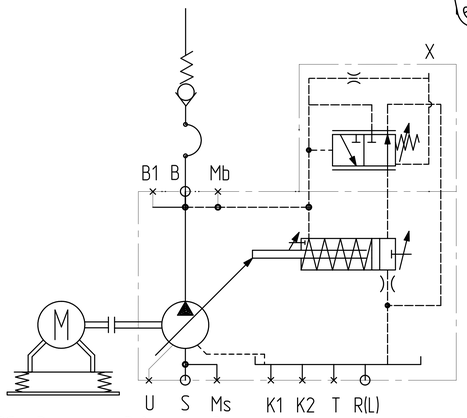

DRG - Регулятор давления с дистанционным управлением

Регулятор давления ограничивает давление в системе в пределах диапазона регулирования насоса.

При этом насос подаёт то количество жидкости, которое расходуется приводом (приводами).

Если рабочее давление превышает заданное значение на клапане, насос будет регулировать рабочий объем на меньший, чтобы снизить перепад давления управления.

Порт S

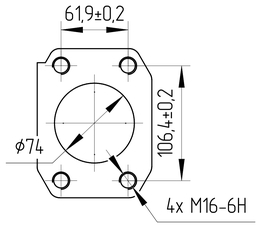

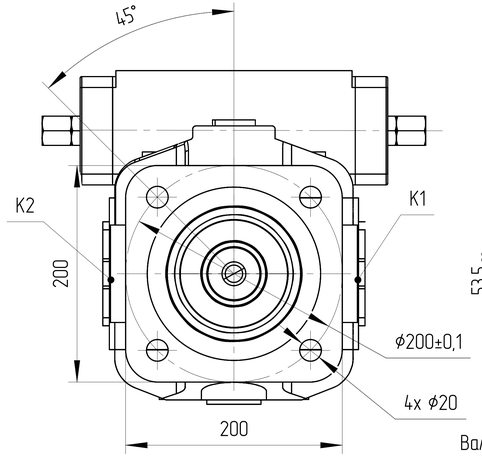

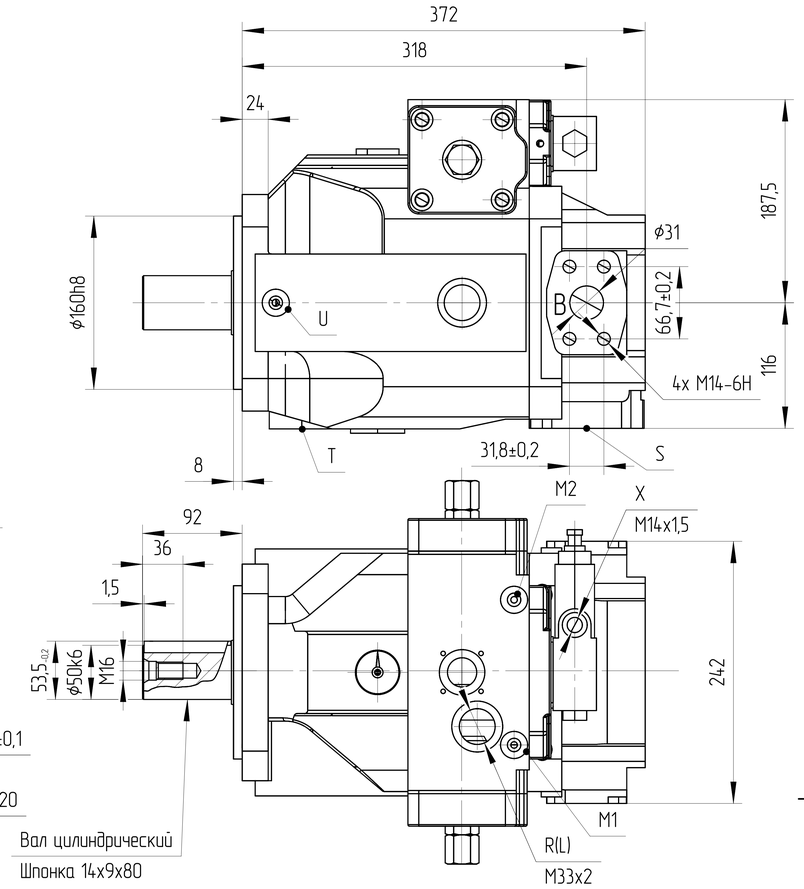

Вал цилиндрический
Шпонка 14x9x80
DIN 6885

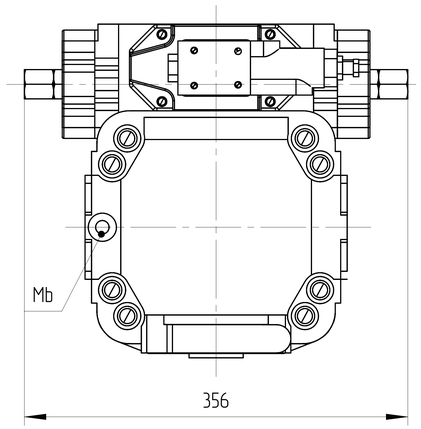

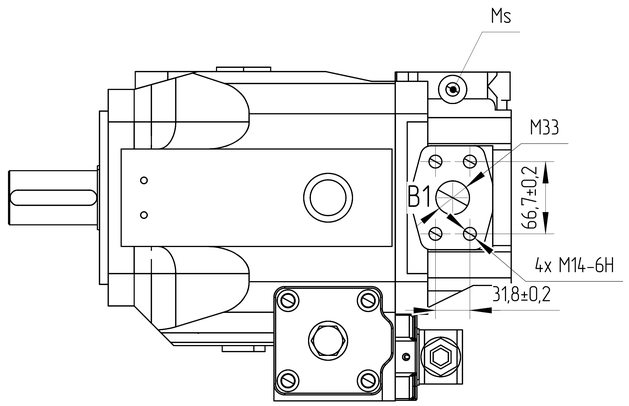

0. НАИМЕНОВАНИЕ ДЛЯ ЗАКАЗА: АКСИАЛЬНО-ПОРШНЕВОЙ НАСОС J4VS0180 DRG/30R-PPB 13N00 (J320116AP10R0424)
1. НЕОКРАШЕННЫЕ ПОВЕРХНОСТИ ПОКРЫВАЮТСЯ АНТИКОРРОЗИЙНЫМ СПРЕЕМ. НА ВСЕ ПОРТЫ СТАВЯТСЯ ЗАГЛУШКИ. НАСТРОЙКИ РЕГУЛЯТОРОВ ЗАЩИЩЕНЫ ПЛАСТИКОВЫМИ ПРЕДОХРАНЯНИТЕЛЯМИ. КОНЕЦ ВАЛА ЗАЩИЩЁН ЭКСТРУЗИОННОЙ СЕТКОЙ.
2. УСЛОВИЯ ЭКСПЛУАТАЦИИ
2.1. ПЕРЕД НАЧАЛОМ РАБОТЫ ДОЛЕЙТЕ ГИДРАВЛИЧЕСКОЕ МАСЛО В КОРПУС НАСОСА ЧЕРЕЗ СЛИВНОЕ ОТВЕРСТИЕ.
2.2. ПЕРЕД НАЧАЛОМ РАБОТЫ ПРОДУЙТЕ НАСОС ВОЗДУХОМ.
2.3 ВСЕ ПОРТЫ, СОСТОЯНИЕ КОТОРЫХ УКАЗАНО КАК "0", НЕОБХОДИМО ПОДКЛЮЧИТЬ К РУКАВАМ СООТВЕТСТВУЮЩЕГО ДАВЛЕНИЯ.

Основные характеристики гидронасоса			
Маркировка			J4VS0180 DRG/30R-PPB 13N00
Код заказа			J320116AP10R0424
Направлеине вращения			Правое
Конструкция насоса			Насос переменного объема с наклонным диском
Рабочий объем	макс	cm³	180
	мин	cm³	0
Давление	ном	MPa	35
	макс	MPa	40
Скорость вращения	мин	RPM	500
	макс	RPM	1800
Минимальное давление на всасывании		MPa	0,085
Давление дренажа	нормальное	MPa	max 0,1 10°C ± 5°C
			max 0,08 50°C
	пиковое	MPa	max 0,4 10°C ± 5°C
			max 0,2 50°C
Контроллер	DR	MPa	35 ± 0,5
	FR	MPa	2 ± 0,2
Температура окружающей среды			-40°C-55°C
Условия эксплуатации			
Гидравлическая жидкость	Класс масла		DIN 51524-2-HLP (DIN 51524-3-HVLP)
	Материал уплотнений		NBR
	Диапазон рабочих температур		-20°C-100°C
	Нормальная температура		10°C-80°C
	Уровень загрязнения		max ISO4406 18/15
	Фильтрация		150µ
Покраска			RAL 9005, Black
Вес сухой		Kg	102

Порт		Стандарт	Размеры	Пиковое давление [бар]	Состояние
S	Всасывающая линия Резьбовое присоединение	SAE J518 DIN 13	3 in M16x2 ↧24	30	0
B	Рабочее присоединение Резьбовое присоединение	SAE J518 DIN 13	1 1/4 in M14x2 ↧19	400	0
B1	Дополнительный канал	DIN 3852	M33x2 ↧18	400	X
K1, K2	Присоединение для промывки	DIN 3852	M33x2 ↧18	4	X
T	Дренажный канал	DIN 3852	M33x1,5 ↧18	4	X
Mb	Канал для измерения рабочего давления	DIN 3852	M14x1,5 ↧12	400	X
Ms	Канал для измерения давления всасывания	DIN 3852	M14x1,5 ↧12	30	X
R(L)	Жренажный канал	DIN 3852	M33x2 ↧18	4	0
U	Присоединение для промывки	DIN 3852	M14x1,5 ↧12	5	X
M1, M2	Канал для измерения (давление в камере регулятора)	DIN 3852	M14x1,5 ↧12	400	X

Графическая характеристика

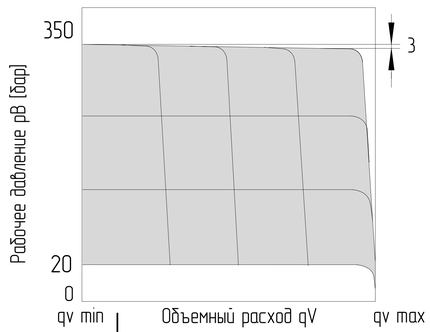

ISO-E	Изм.	Лист	Докум.	Дата	Подпись	Лист номер 001	Код заказа СМ. ТАБЛИЦУ

Общий параметр шероховатости поверхности: Ra [µm]
Максимальное округление немаркированных краев и переходов: R0.5 (0.5x45)
Общие допуски согласно ISO 2768 Класс точности: c
Погрешности для размеров, не указанные в чертеже, в соотв. с ISO 2768c

>0.5 ~ ≤3	>3 ~ ≤6	>6 ~ ≤30	>30 ~ ≤120	>120 ~ ≤400	>400 ~ ≤1000	>1000 ~ ≤2000	>2000 ~ ≤4000
±0,2	±0,3	±0,5	±0,8	±1,2	±2,0	±3,0	±4,0

Разраб. | Дата
Утвердил: Marie Horák | Дата: 17.04.2024
Материал
Масса [kz] | Масштаб 1:4
CAD - dft

Производство: JSE GROUP DESIGN AND QUALITY OF CZECH REPUBLIC

ГАБАРИТНЫЙ ЧЕРТЕЖ

Вид продукта
АКСИАЛЬНО-ПОРШНЕВОЙ НАСОС
J4VS0180 DRG/30R-PPB 13N00

Этот чертеж является интеллектуальной собственностью JSE Group. Без разрешения официального представителя его нельзя копировать, воспроизводить или предоставлять третьим лицам. Все права защищены

A2