Ред. 1 — 23.01.2024

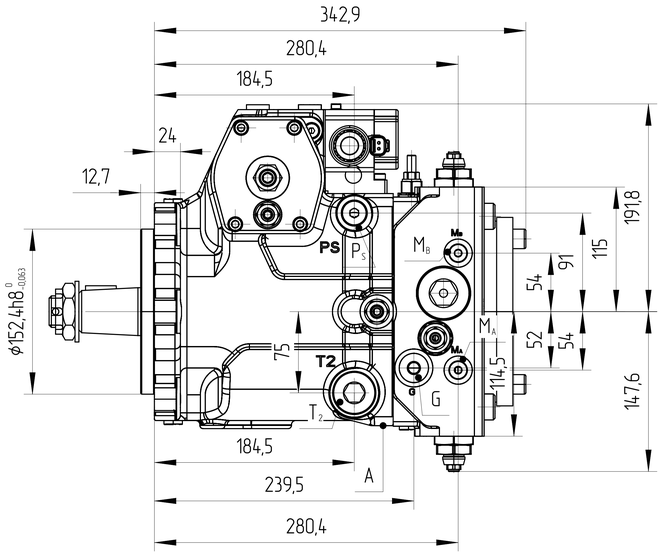

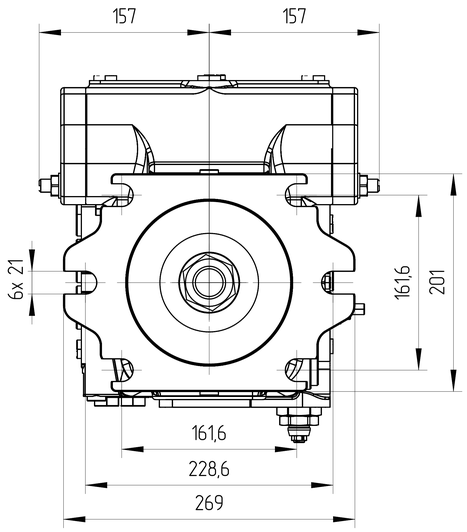

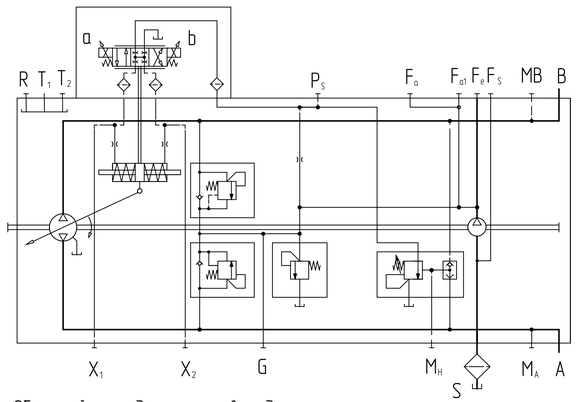

Объемный расход насоса на выходе регулируется
бесступенчато в диапазоне от 28,3 до 125 л/м пропорционально
электрическому току, который поступает к электромагнитам a или b.
Электрическая энергия преобразуется в перестановочное усилие,
воздействующее на управляющий золотник.
Данный золотник направляет сигнал управления
в управляющую камеру или из нее,
регулируя объем насоса в соответствии с требованиями.
Возвратный рычаг, связанный с установочным поршнем,
поддерживает расход насоса в пределах диапазона регулирования
в соответствии с заданным током.

Основные характеристики гидронасоса			
Маркировка			J4VG125 EP4D1/32R-NZF 02F021S
Направление вращения			Правое (по часовой стрелке)
Конструкция насоса			Насос переменного объема с наклонным диском
Рабочий объем	макс	cm^3	125
	мин	cm^3	28,3
Давление	номинальное	МПа	40
	макс	МПа	45
Настройки предохранительного клапана	макс	МПа	25
Скорость вращения	мин	RPM	500
	макс при (при Vg макс)	RPM	2850
	макс при (при Vg мин)	RPM	3250
Давление на всасывании		МПа	0,06-0,2
Давление дренажа	нормальное	МПа	max 0,2
Температура окружающей среды			-50°C-50°C
Условия эксплуатации			
Гидравлическая жидкость	Класс масла		DIN 51524-2-HLP (DIN 51524-3-HVLP)
	Диапазон рабочих температур		-45°C-90°C
	Нормальная температура		10°C-80°C
	Содержание		max 0,1%
	Размер частиц		20μ
	Уровень загрязнения		ISO 4406-99 20/18/15
	Монтажное положение		В гидробаке
	Фильтрация		100мкм
	Скорость потока		max 2 m/s
Покраска			RAL 9005, Black
Вес (приблизительно) сухой Kг			80

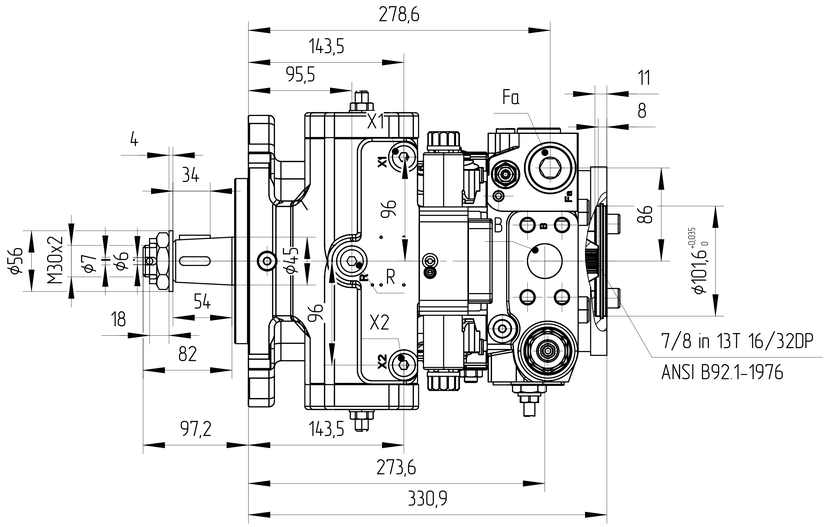

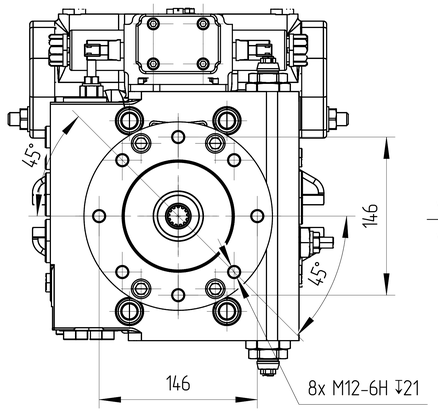

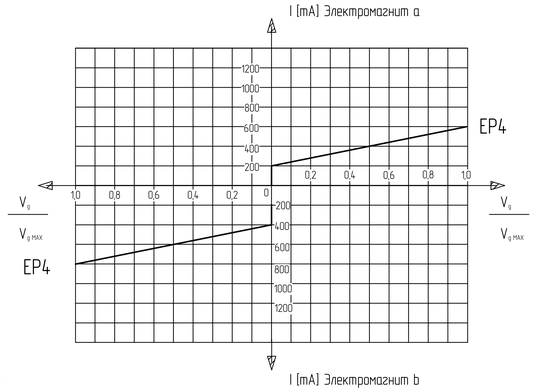

Технические характеристики, пропорционально регулируемый электромагнит		EP4
Напряжение		24V (±20%)
Управляющий ток	Начала регулирования при Vg=0	200 мА
	Завершение регулирования при Vg макс	600 мА
Предельный ток		0,77 А
Номинальное сопротивление (при 20 °C)		22,7 Ом
Дитеринг	Частота	100 Гц
	Минимальный диапазон колебаний	120 мА
Рабочий цикл		100%

Порт		Стандарт	Размер	Пиковое давление [bar]	Состояние
A,B	Рабочее присоединение Резьбовое присоединение	SAE J518 DIN 13	1 1/4 in M14x2 ↧19	450	O
S	Всасывающая линия	DIN 3852	M48x2 ↧22	5	O
T1	Порт дренажа	DIN 3852	M33x2 ↧18	3	O
T2	Порт дренажа	DIN 3852	M33x2 ↧18	3	X
R	Стравливание воздуха	DIN 3852	M16x1,5 ↧12	3	X
X1, X2	Присоединение управляющего давления	DIN 3852	M16x1,5 ↧12	40	X
G	Вход канала давления подпитки	DIN 3852	M22x1,5 ↧14	40	X
Ps	Присоединение для подвода управляющего давления	DIN 3852	M18x1,5 ↧12	40	X
MA,MB	Отверстие для подключения датчика давления A,B	DIN 3852	M12x1,5 ↧12	450	X
MH	Отверстие для подключения датчика высокого давления	DIN 3852	M12x1,5 ↧12	450	X
Fa	Вход канала давления подпитки	DIN 3852	M33x2 ↧18	40	X
Fa1	Вход канала давления подпитки (наружный фильтр)	DIN 3852	M33x2 ↧18	40	X
Fe	Выход канала давления подпитки	DIN 3852	M33x2 ↧18	40	X
Fs	Трубопровод от фильтра к всасывающей линии (холодный пуск)	DIN 3852	M33x2 ↧18	40	X

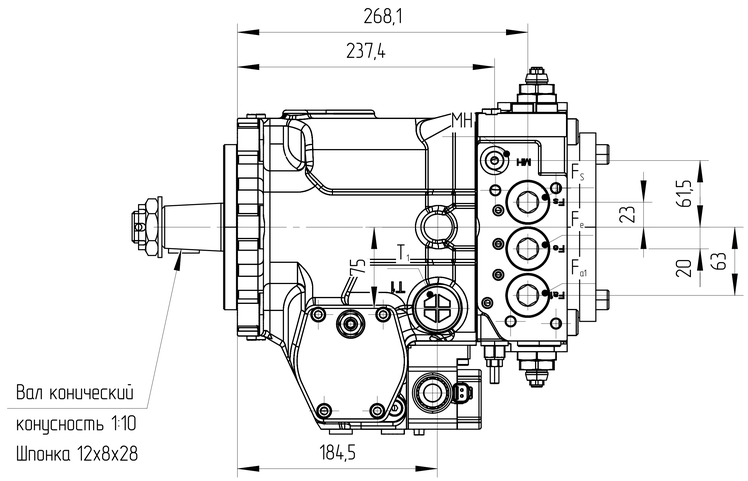

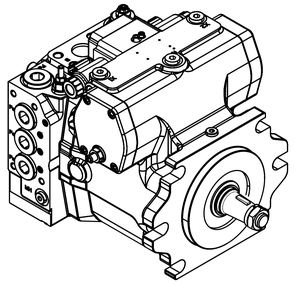

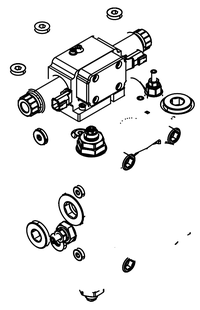

порт A и B

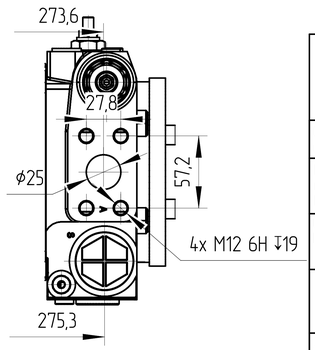

0. НАИМЕНОВАНИЕ ДЛЯ ЗАКАЗА: АКСИАЛЬНО-ПОРШНЕВОЙ НАСОС
J4VG125 EP4D1/32R-NZF 02F021S (J240116BP10R0124)
1. НЕОКРАШЕННЫЕ ПОВЕРХНОСТИ ПОКРЫВАЮТСЯ АНТИКОРРОЗИЙНЫМ СПРЕЕМ.
НА ВСЕ ПОРТЫ СТАВЯТСЯ ЗАГЛУШКИ. НАСТРОЙКИ РЕГУЛЯТОРОВ ЗАЩИЩЕНЫ
ПЛАСТИКОВЫМИ ПРЕДОХРАНИТЕЛЯМИ. КОНЕЦ ВАЛА ЗАЩИЩЁН ЭКСТРУЗИОННОЙ СЕТКОЙ.
2. УСЛОВИЯ ЭКСПЛУАТАЦИИ
2.1. ПЕРЕД НАЧАЛОМ РАБОТЫ ДОЛЕЙТЕ ГИДРАВЛИЧЕСКОЕ МАСЛО В КОРПУС НАСОСА ЧЕРЕЗ
СЛИВНОЕ ОТВЕРСТИЕ.
2.2. ПЕРЕД НАЧАЛОМ РАБОТЫ ПРОДУЙТЕ НАСОС ВОЗДУХОМ.
2.3 ВСЕ ПОРТЫ, СОСТОЯНИЕ КОТОРЫХ УКАЗАНО КАК "O", НЕОБХОДИМО ПОДКЛЮЧИТЬ К РУКАВАМ
СООТВЕТСТВУЮЩЕГО ДАВЛЕНИЯ.

ISO-E

Общий параметр шероховатости поверхности: Ra [μm]

Максимальное округление немаркированных краев и переходов: R0.5 (0.5x45)

Общие допуски согласно ISO 2768
Класс точности: c

Погрешности для размеров, не указанные в чертеже, в соотв. с ISO 2768c

>0,5 ~ ≤3	>3 ~ ≤6	>6 ~ ≤30	>30 ~ ≤120	>120 ~ ≤400	>400 ~ ≤1000	>1000 ~ ≤2000	>2000 ~ ≤4000
±0,2	±0,3	±0,5	±0,8	±1,2	±2,0	±3,0	±4,0

Изм. | Кол. | Лист | № докум. | Подпись | Дата

Разраб. | Дата
Утвердил: Marie Horák | Дата: 23.01.2024
Материал

Масса [кг]: 80
Масштаб: 1:4

CAD – dft.

Лист номер: 001
Код заказа: СМ. ТАБЛИЦУ

Производство: JSE GROUP DESIGN AND QUALITY OF CZECH REPUBLIC

ГАБАРИТНЫЙ ЧЕРТЕЖ

Вид продукта:
НАСОС АКСИАЛЬНО-ПОРШНЕВОЙ
J4VG125 EP4D1/32R-NZF 02F021S

Этот чертеж является интеллектуальной собственностью JSE Group.
Без разрешения официального представителя его нельзя копировать,
воспроизводить или предоставлять третьим лицам. Все права защищены.

A2