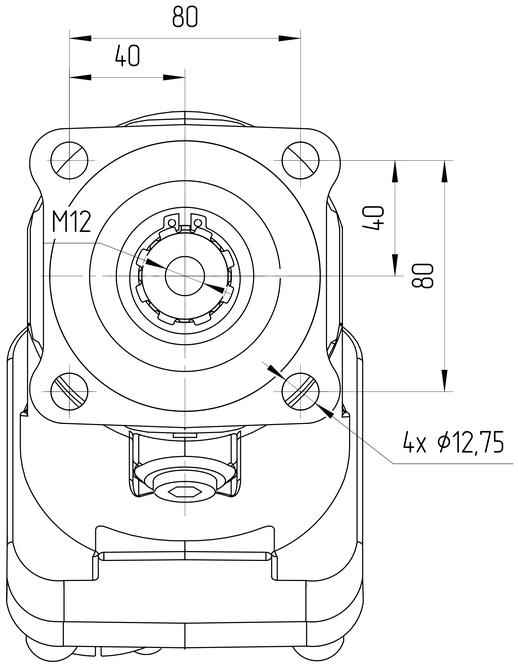

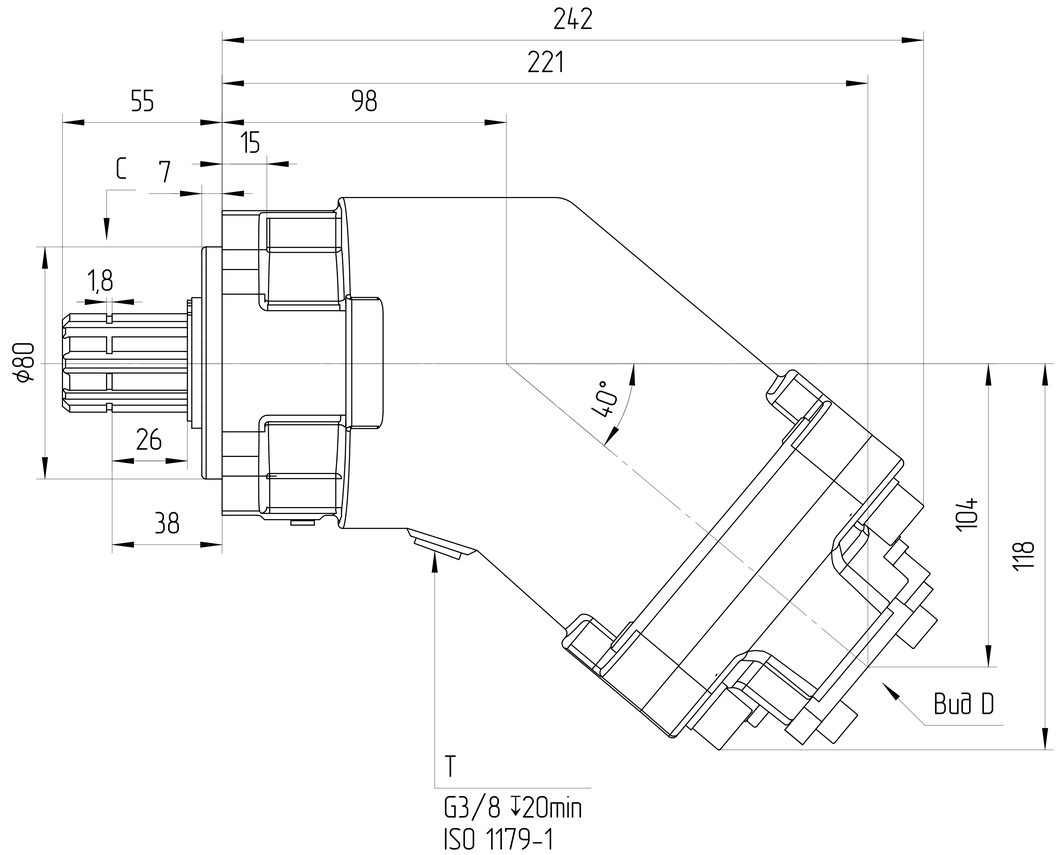

Вид D

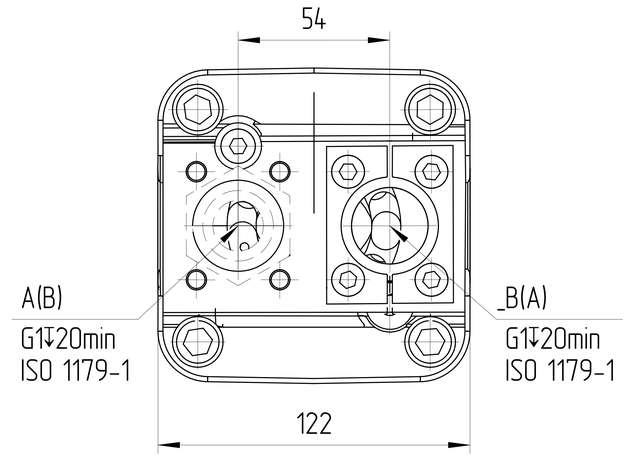

Основные характеристики гидромотор			
Маркировка	JFM.D-80B-I01D18-RG05G05.G02-0.0		
Код заказа	J70504CM01B1023		
Направлеине вращения	Реверсивный		
Конструкция насоса	Мотор постоянного объема с наклонным блоком		
Рабочий объем	макс	cm³	80
Давление	макс	MPa	40
Скорость вращения	мин	RPM	500
	макс	RPM	4400
Минимальное давление на всасывании		MPa	0,085
Давление дренажа	нормальное	MPa	max 0,1 10°C ± 5°C
			max 0,08 50°C
	пиковое	MPa	max 0,4 10°C ± 5°C
			max 0,2 50°C
Температура окружающей среды			-40°C-55°C
Условия эксплуатации			
Гидравлическая жидкость	Класс масла		DIN 51524-2-HLP (DIN 51524-3-HVLP)
	Диапазон рабочих температур		-20°C-100°C
	Нормальная температура		10°C-80°C
	Уровень загрязнения		max ISO4406 18/15
	Фильтрация		150μ
Покраска			RAL 9005, Black
Вес сухой		Kg	15

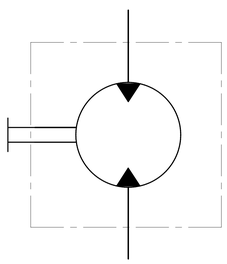

Вид C

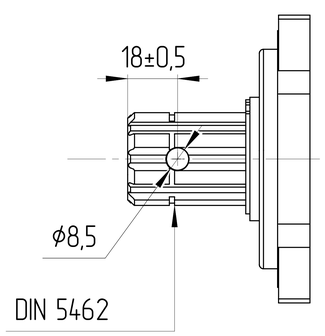

0. НАИМЕНОВАНИЕ ДЛЯ ЗАКАЗА: АКСИАЛЬНО-ПОРШНЕВОЙ МОТОР
JFM.D-80B-I01D18-RG05G05.G02-0.0 (J70504CM01B1023)
1. НЕОКРАШЕННЫЕ ПОВЕРХНОСТИ ПОКРЫВАЮТСЯ АНТИКОРРОЗИЙНЫМ СПРЕЕМ.
НА ВСЕ ПОРТЫ СТАВЯТСЯ ЗАГЛУШКИ. НАСТРОЙКИ РЕГУЛЯТОРОВ ЗАЩИЩЕНЫ
ПЛАСТИКОВЫМИ ПРЕДОХРАНЯНИТЕЛЯМИ. КОНЕЦ ВАЛА ЗАЩИЩЁН ЭКСТРУЗИОННОЙ СЕТКОЙ.
2. УСЛОВИЯ ЭКСПЛУАТАЦИИ
2.1. ПЕРЕД НАЧАЛОМ РАБОТЫ ДОЛЕЙТЕ ГИДРАВЛИЧЕСКОЕ МАСЛО В КОРПУС МОТОРА ЧЕРЕЗ
СЛИВНОЕ ОТВЕРСТИЕ.
2.2. ПЕРЕД НАЧАЛОМ РАБОТЫ ПРОДУЙТЕ МОТОР ВОЗДУХОМ.

ISO-E

Общий параметр шероховатости поверхности: Ra [μm]

Максимальное округление немаркированных краев и переходов: R0.5 (0.5x45)

Общие допуски согласно ISO 2768
Класс точности: c

Погрешности для размеров, не указанные в чертеже, в соотв. с ISO 2768c

>0,5 ~ ≤3	>3 ~ ≤6	>6 ~ ≤30	>30 ~ ≤120	>120 ~ ≤400	>400 ~ ≤1000	>1000 ~ ≤2000	>2000 ~ ≤4000
±0,2	±0,3	±0,5	±0,8	±1,2	±2,0	±3,0	±4,0

Изм. | Лист | Докум. | Подпись | Дата

Разраб. | Дата
Утвердил: Marie Horák | Дата: 04.09.2024

Материал: B40

Масса [kg]: 15 | Масштаб: 1:1,5

CAD - dft

Лист номер: 001

Код заказа: СМ. ТАБЛИЦУ

Производство: JSE GROUP DESIGN AND QUALITY OF CZECH REPUBLIC

ГАБАРИТНЫЙ ЧЕРТЕЖ

Вид продукта
АКСИАЛЬНО-ПОРШНЕВОЙ НАСОС
JFM.D-80B-I01D18-RG05G05.G02-0.0

Этот чертеж является интеллектуальной собственностью JSE Group. Без разрешения официального представителя его нельзя копировать, воспроизводить или предоставлять третьим лицам. Все права защищены.

A2

Ред. 1 | 04.09.2024