ПМА	Ред. 1		15.05.2025
ПМА	Ред. 2	Изменена маркировка	15.08.2025
КЕА	Ред. 3	Изменены форматы таблицы характеристик и описания	22.09.2025
КЕА	Ред. 4	Внесены корректировки в оформлении	02.07.2026

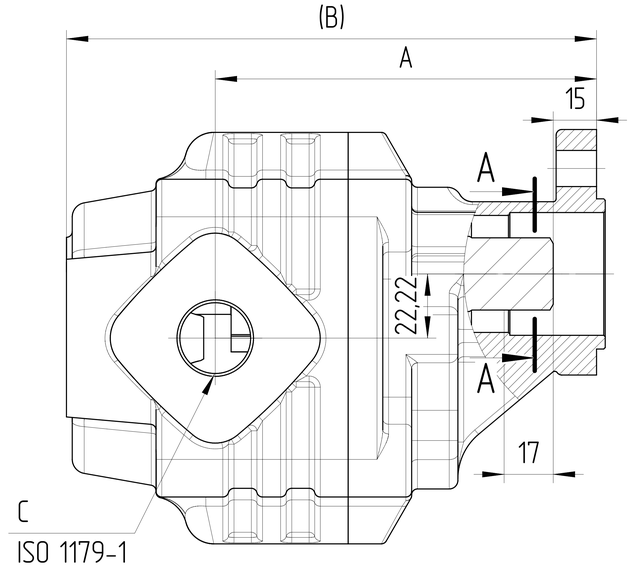

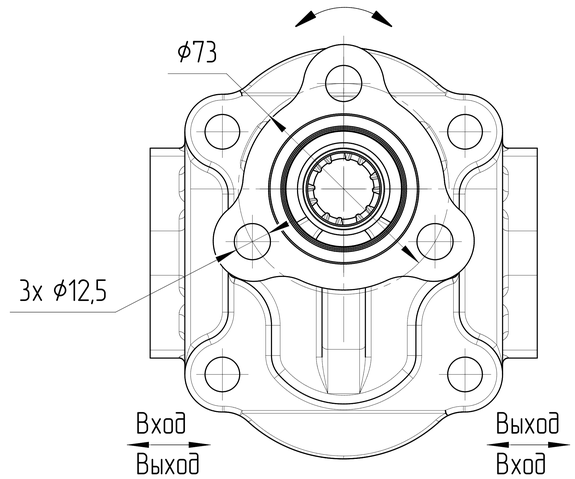

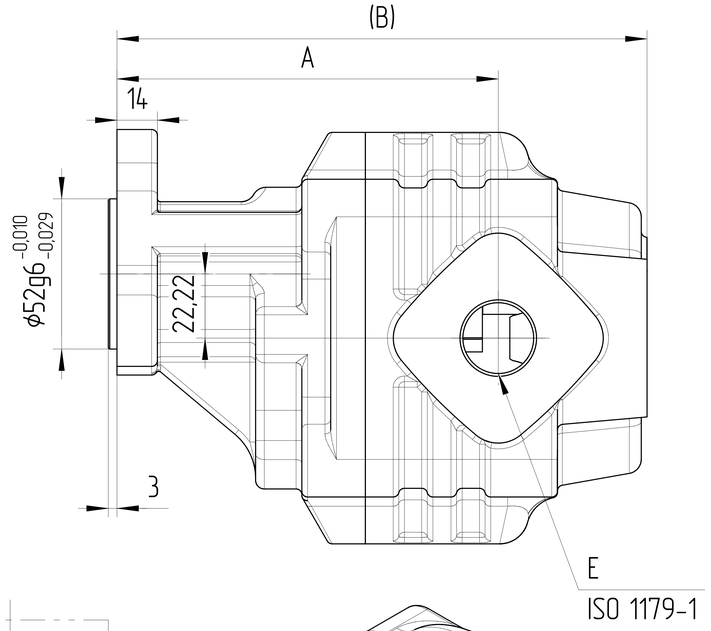

ХАРАКТЕРИСТИКИ СИСТЕМЫ

РАБОТА НА МАКСИМАЛЬНЫХ ПАРАМЕТРАХ (ОБОРОТОВ, ДАВЛЕНИЯ, ТЕМПЕРАТУРЫ) ДОЛЖНА БЫТЬ СОГЛАСОВАНА С ИНЖЕНЕРАМИ ГИДРОДРАЙВ. ЛЮБУЮ НЕ УКАЗАННУЮ НА ЧЕРТЕЖЕ ИНФОРМАЦИЮ СЛЕДУЕТ ИСКАТЬ В КАТАЛОГЕ / РУКОВОДСТВЕ ПО ЭКСПЛУАТАЦИИ СООТВЕТСТВУЮЩИХ СЕРИЙ ИЛИ В ПАСПОРТЕ ИЗДЕЛИЯ

ЦВЕТ	ЧЕРНЫЙ	RAL 9005
САЛЬНИК ВАЛА [bar]	МИН	-0,3
	МАКС	+1,3
МАТЕРИАЛ УПЛОТНЕНИЙ	NBR (Б.Н.КАУЧУК)	
ТЕМПЕРАТУРА ОКРУЖАЮЩЕЙ СРЕДЫ [°C]	МИН (ХОЛОДНЫЙ СТАРТ)	-40
	МАКС	+55
ТЕМПЕРАТУРА РАБОЧЕЙ СРЕДЫ [°C]	МИН	-20
	ПОСТОЯННЫЙ	ОТ 0 ДО +80
	МАКС	+100
ОБЪЁМНЫЙ КПД	НЕ МЕНЕЕ	0,92
ПОЛНЫЙ КПД	НЕ МЕНЕЕ	0,80
ТОНКОСТЬ ФИЛЬТРАЦИИ [мкм]	НОМИНАЛЬНАЯ	25
МОМЕНТ ВРАЩЕНИЯ ВЕДУЩЕГО ВАЛА [Н*м]	НЕ БОЛЕЕ	340

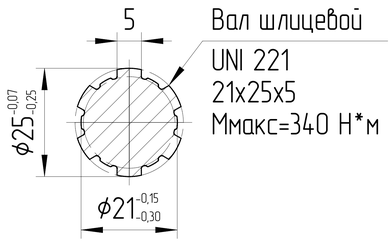

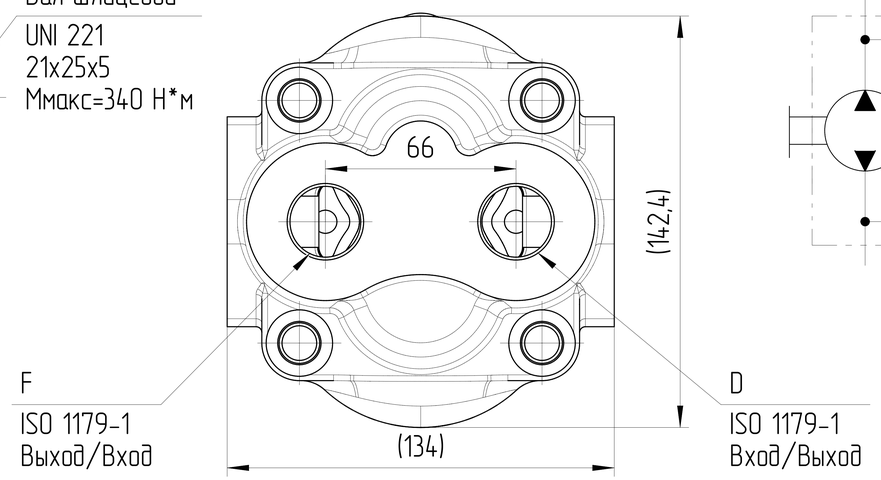

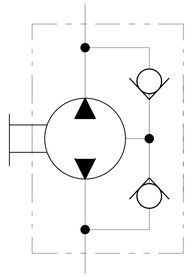

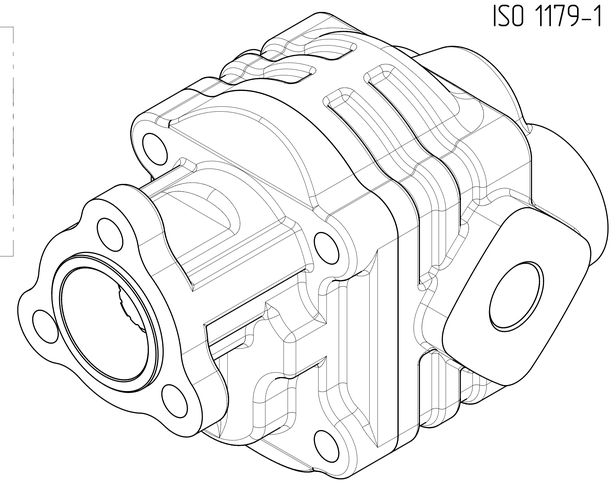

Маркировка	Артикул	Рабочий объем [см³]	Макс. продолж. давление [бар]	Мин. /макс. скорость вращения [об/мин]	A [мм]	B [мм]	Порт C	Порт D	Порт E	Порт F
GHD1-8B-U01D17-CG03G03G03G03-ND	2503C7B8	8	250	350 / 2500	118,75	157	G1/2 ↧20мин	G1/2 ↧20мин	G1/2 ↧20мин	G1/2 ↧20мин
GHD1-10B-U01D17-CG03G03G03G03-ND	2503C7B10	10	250	350 / 2500	119,5	158,5	G1/2 ↧20мин	G1/2 ↧20мин	G1/2 ↧20мин	G1/2 ↧20мин
GHD1-13B-U01D17-CG03G03G03G03-ND	2503C7B13	13	250	350 / 2500	120,5	160,5	G1/2 ↧20мин	G1/2 ↧20мин	G1/2 ↧20мин	G1/2 ↧20мин
GHD1-16B-U01D17-CG03G03G03G03-ND	2503C7B16	16	250	350 / 3000	121,5	162,5	G1/2 ↧20мин	G1/2 ↧20мин	G1/2 ↧20мин	G1/2 ↧20мин
GHD1-18B-U01D17-CG03G03G03G03-ND	2503C7B18	18	250	350 / 3000	122,25	164	G1/2 ↧20мин	G1/2 ↧20мин	G1/2 ↧20мин	G1/2 ↧20мин
GHD1-20B-U01D17-CG03G03G03G03-ND	2503C7B20	20	280	350 / 3000	123	165,5	G1/2 ↧20мин	G1/2 ↧20мин	G1/2 ↧20мин	G1/2 ↧20мин
GHD1-25B-U01D17-CG04G04G04G04-ND	2503C7B25	25	280	350 / 3000	125	169,5	G3/4 ↧20мин	G3/4 ↧20мин	G3/4 ↧20мин	G3/4 ↧20мин
GHD1-29B-U01D17-CG04G04G04G04-ND	2503C7B29	29	280	350 / 3000	126	171,5	G3/4 ↧20мин	G3/4 ↧20мин	G3/4 ↧20мин	G3/4 ↧20мин
GHD1-32B-U01D17-CG04G04G04G04-ND	2503C7B32	32	300	350 / 3000	127,5	174,5	G3/4 ↧20мин	G3/4 ↧20мин	G3/4 ↧20мин	G3/4 ↧20мин
GHD1-36B-U01D17-CG04G04G04G04-ND	2503C7B36	36	315	350 / 3000	128,5	176,5	G3/4 ↧20мин	G3/4 ↧20мин	G3/4 ↧20мин	G3/4 ↧20мин
GHD1-40B-U01D17-CG04G04G04G04-ND	2503C7B40	40	315	350 / 3000	130,25	180	G3/4 ↧20мин	G3/4 ↧20мин	G3/4 ↧20мин	G3/4 ↧20мин
GHD1-45B-U01D17-CG04G04G04G04-ND	2503C7B45	45	315	350 / 3000	132	183,5	G3/4 ↧20мин	G3/4 ↧20мин	G3/4 ↧20мин	G3/4 ↧20мин
GHD1-51B-U01D17-CG05G05G05G05-ND	2503C7B51	51	300	350 / 3000	134	187,5	G1 ↧20мин	G1 ↧20мин	G1 ↧20мин	G1 ↧20мин
GHD1-55B-U01D17-CG05G05G05G05-ND	2503C7B63	55	280	350 / 3000	135,5	190,5	G1 ↧20мин	G1 ↧20мин	G1 ↧20мин	G1 ↧20мин
GHD1-63B-U01D17-CG05G05G05G05-ND	2503C7B63	63	280	350 / 3000	138,5	196,5	G1 ↧20мин	G1 ↧20мин	G1 ↧20мин	G1 ↧20мин
GHD1-72B-U01D17-CG05G05G05G05-ND	2503C7B70	72	260	350 / 3000	142	203,5	G1 ↧20мин	G1 ↧20мин	G1 ↧20мин	G1 ↧20мин

0. НАИМЕНОВАНИЕ ДЛЯ ЗАКАЗА В СООТВЕТСТВИИ С МАРКИРОВКОЙ ТАБЛИЦЫ:
1. НА ЧЕРТЕЖЕ ИЗОБРАЖЕН РЕВЕРСИВНЫЙ НАСОС.
2. АКСИАЛЬНЫЕ И РАДИАЛЬНЫЕ НАГРУЗКИ НА ВАЛУ ИЗДЕЛИЯ НЕДОПУСТИМЫ.
3. НЕОКРАШЕННЫЕ ПОВЕРХНОСТИ ПОКРЫВАЮТСЯ АНТИКОРРОЗИЙНЫМ ПРЕДОХРАНЯЮЩИМ СПРЕЕМ. НА ПОРТЫ СТАВЯТСЯ ЗАГЛУШКИ. КОНЕЦ ВАЛА ЗАЩИЩЕН ПЛАСТИКОВОЙ ЗАГЛУШКОЙ, ПРЕДОХРАНЯЮЩЕЙ ВАЛ ОТ МЕХАНИЧЕСКИХ ПОВРЕЖДЕНИЙ. ЗАГЛУШКИ ДЕМОНТИРУЮТСЯ ВРУЧНУЮ.
4. ИСПЫТАНИЯ ВЫХОДНОГО КОНТРОЛЯ ПРОИЗВОДЯТСЯ ПРИ ДАВЛЕНИИ 200 БАР И СКОРОСТИ ВРАЩЕНИЯ 1500 ОБ/МИН.

ISO-E

Изм. | Лист | N докум. | Подпись | Дата

Лист номер: 001

Код заказа: СМ. ТАБЛИЦУ

Общий параметр шероховатости поверхности: Ra [μm]

Максимальное округление немаркированных краев и переходов: R0.5 (0.5x45)

Общие допуски согласно ISO 2768 Класс точности: c

Погрешности для размеров, не указанные в чертеже, в соотв. с ISO 2768c

>0,5 – ≤3	>3 – ≤6	>6 – ≤30	>30 – ≤120	>120 – ≤400	>400 – ≤1000	>1000 – ≤2000	>2000 – ≤4000
±0,2	±0,3	±0,5	±0,8	±1,2	±2,0	±3,0	±4,0

Разраб. | Дата

Утвердил: Павлинина М.А. | Дата: 15.05.2025

Материал: ВЧ40

Масса [кг] | Масштаб: 1:1,5

CAD - dft.

Производство: JSE GROUP DESIGN AND QUALITY OF CZECH REPUBLIC

ГАБАРИТНЫЙ ЧЕРТЕЖ

Вид продукта: НАСОС ШЕСТЕРЕННЫЙ

Этот чертеж является интеллектуальной собственностью JSE Group. Без разрешения официального представителя его нельзя копировать, воспроизводить или предоставлять третьим лицам. Все права защищены.

A2