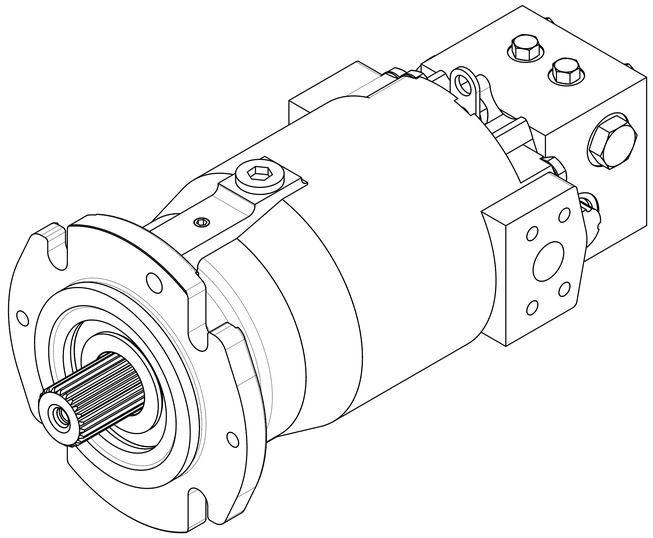

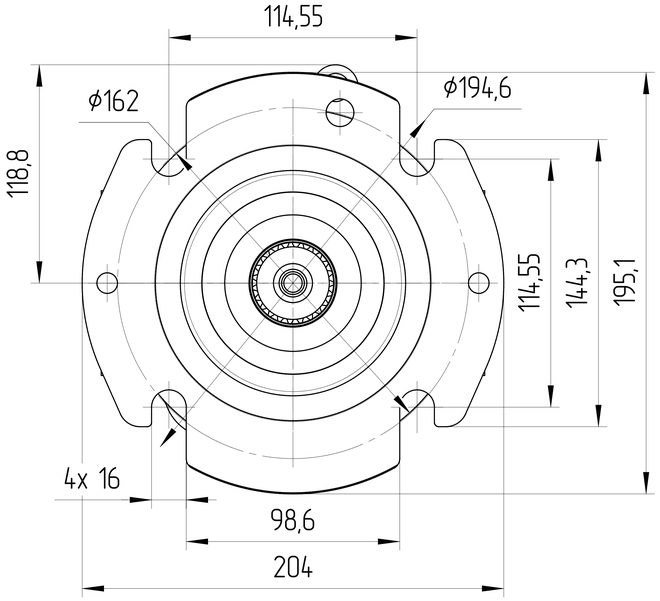

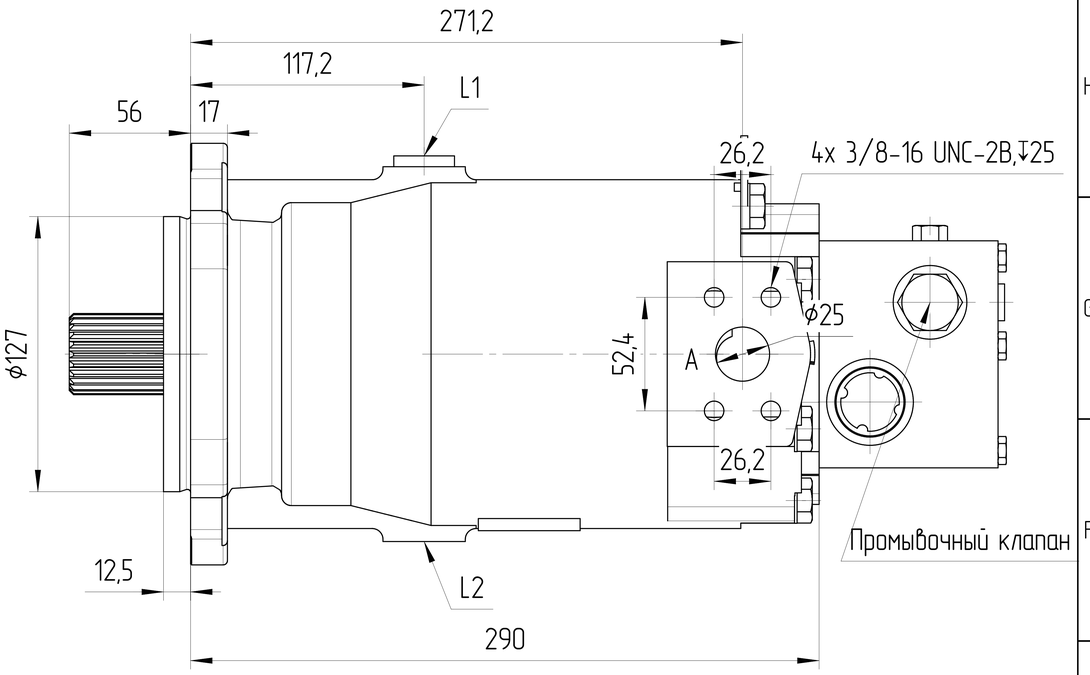

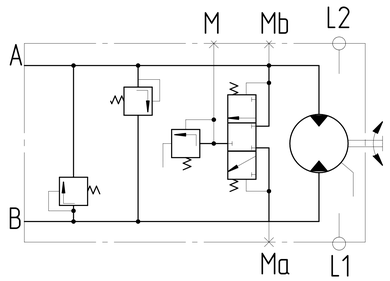

Предохранительный клапан высокого давления со стороны A

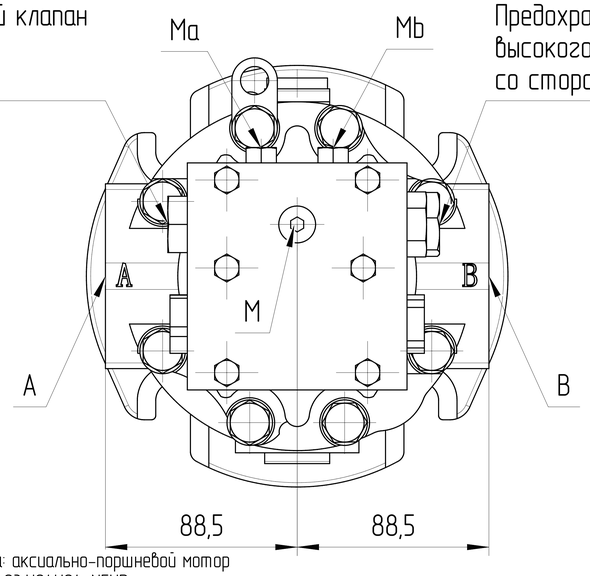

Предохранительный клапан высокого давления со стороны B

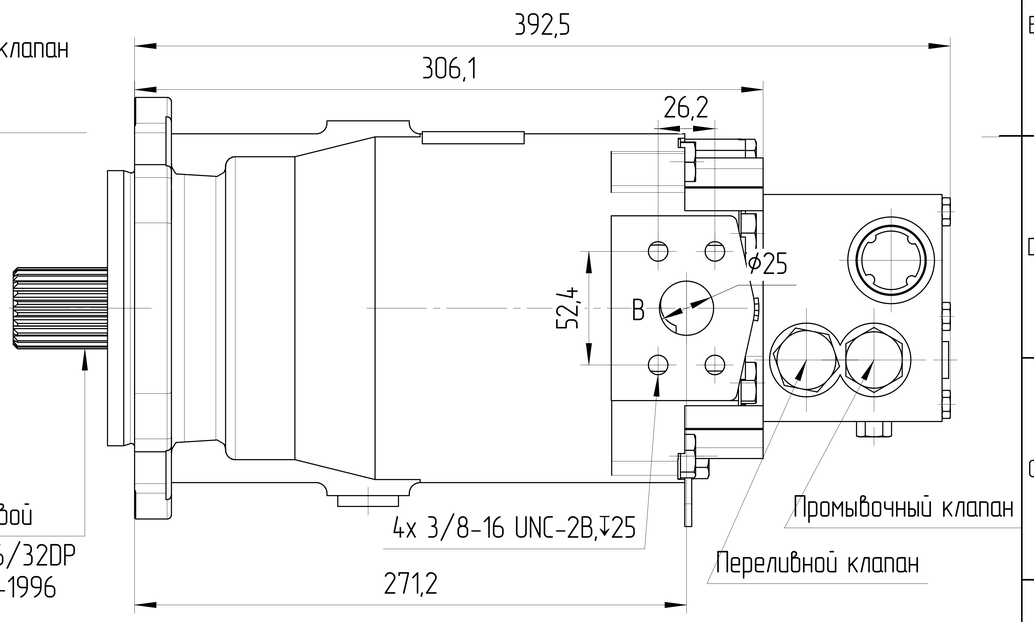

Вал шлицевой
SAE 23T 16/32DP
ANSI B92.1-1996

Основные характеристики гидронасоса			
Маркировка	JFM.G2-90B-S04D23-SA03A03.U04U04-NFHD		
Код заказа	J2G.90020105B1225		
Направлеине вращения	Реверсивное		
Конструкция насоса	Нерегулируемый мотор с наклонным диском		
Рабочий объем	макс	см³	89
Давление	ном	бар	300
	макс	бар	380
Давление предохранительного клапана на порту A	начала сброса	бар	350
	полной отсечки	бар	420
Давление предохранительного клапана на порту B	начала сброса	бар	350
	полной отсечки	бар	420
Скорость вращения	мин	об/мин	500
	макс	об/мин	2600
Минимальное давление на всасывании		бар	0,85
Давление дренажа	нормальное	бар	max 1 10°C ± 5°C
			max 0,8 50°C
	пиковое	бар	max 4 10°C ± 5°C
			max 2 50°C
Температура окружающей среды			-40°C-55°C
Условия эксплуатации			
Гидравлическая жидкость	Класс масла		DIN 51524-2-HLP (DIN 51524-3-HVLP)
	Температура окружающей среды [°C]	мин (холодный старт)	-40
		макс	+55
	Температура рабочей среды [°C]	мин	-20
		постоянный	от 0 до +80
		макс	+100
	Уровень загрязнения		max ISO4406 18/15
	Фильтрация		10μ
Покраска			RAL 9005, Black

0. Наименование для заказа: аксиально-поршневой мотор
JFM.G2-90B-S04D23-SA03A03.U04U04-NFHD
1. Неокрашенные поверхности покрываются антикоррозийным спреем.
На все порты ставятся заглушки. Настройки регуляторов защищены пластиковыми предохранянителями. Конец вала защищён экструзионной сеткой.
2. Условия эксплуатации
2.1. Перед началом работы долейте гидравлическое масло в корпус насоса через сливное отверстие.
2.2. Перед началом работы стравить воздух из насоса.
*- Необходимо подключение минимум одного из дренажных каналов L1 или L2.
В подключении обоих одновременно нет необходимости.

Порт		Стандарт	Размер
A, B	Рабочее присоединение Резьбовое присоединение	SAE J518 DIN 13	1 in 3/8-16 UNC-2B ↧25
Ma, Mb	Порт измерения давления в портах A и B	ISO 11926	7/16-20UNF-2B
M	Порт измерения давления промывки	ISO 11926	7/16-20UNF-2B
L1*	Дренажный порт	ISO 11926	7/8-14UNF-2B
L2*	Дренажный порт	ISO 11926	7/8-14UNF-2B

ISO-E

Лист номер: 001
Код заказа: СМ. ТАБЛИЦУ

Общий параметр шероховатости поверхности: Ra [μm]
Максимальное округление немаркированных краев и переходов: R0.5 (0.5x45)
Общие допуски согласно ISO 2768
Класс точности: c

Разраб. | Дата
Утвердил: Marie Horák | Дата: 16.12.2025
Материал
Масса [kg] | Масштаб: 1:3

Погрешности для размеров, не указанные в чертеже, в соотв. с ISO 2768c

>0,5 ÷ ≤3	>3 ÷ ≤6	>6 ÷ ≤30	>30 ÷ ≤120	>120 ÷ ≤400	>400 ÷ ≤1000	>1000 ÷ ≤2000	>2000 ÷ ≤4000
±0,2	±0,3	±0,5	±0,8	±1,2	±2,0	±3,0	±4,0

CAD - dft.

Производство: JSE GROUP DESIGN AND QUALITY OF CZECH REPUBLIC

ГАБАРИТНЫЙ ЧЕРТЕЖ

Вид продукта
АКСИАЛЬНО-ПОРШНЕВОЙ МОТОР
JFM.G2-90B-S04D23-SA03A03.U04U04-NFHD

Этот чертеж является интеллектуальной собственностью JSE Group. Без разрешения официального представителя его нельзя копировать, воспроизводить или предоставлять третьим лицам. Все права защищены.

A2