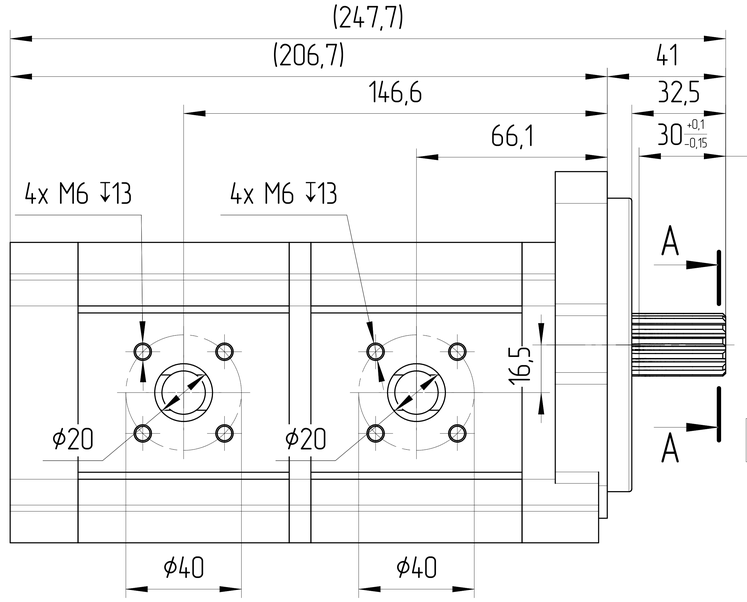

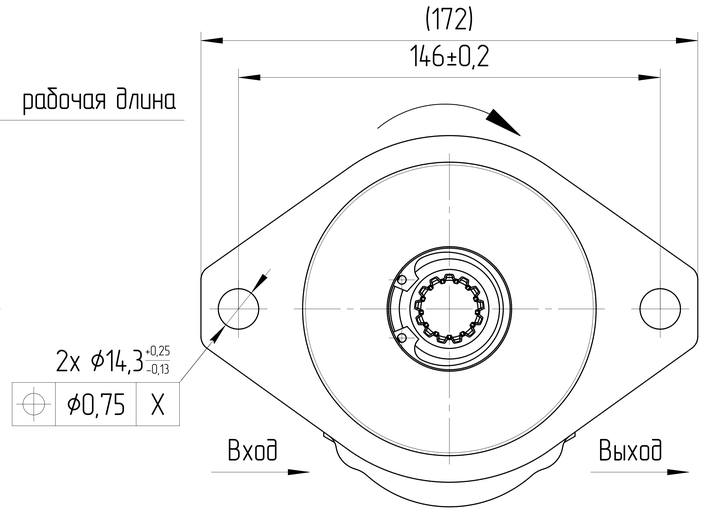

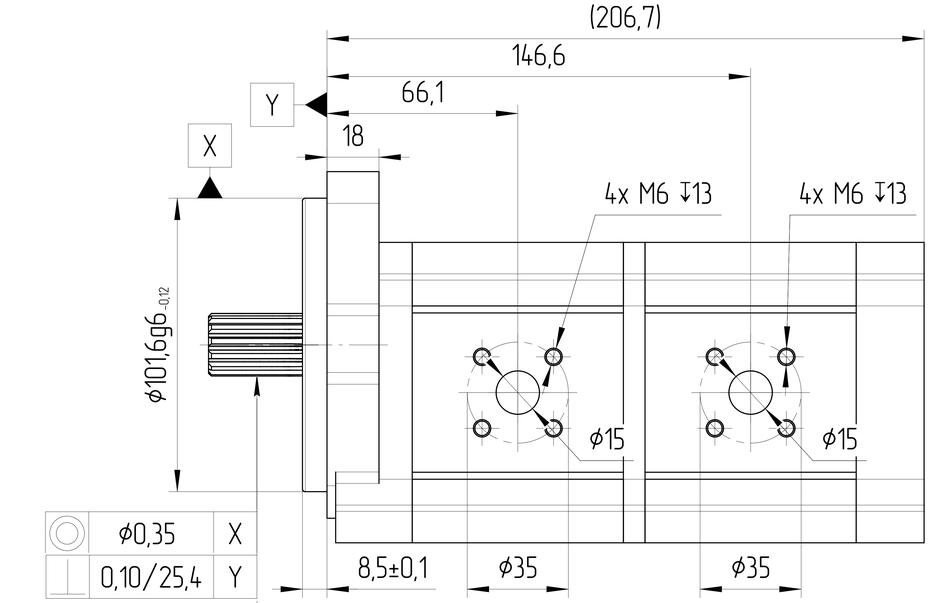

◎ ϕ0,35	X
⊥ 0,10/25,4	Y

Вал шлицевой
SAE 13T 16/32DP
ANSI B92.1-1996
M=270 Н·м
Посадка по боковым поверхностям

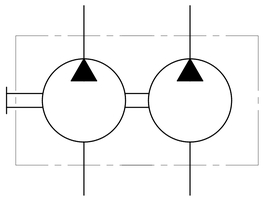

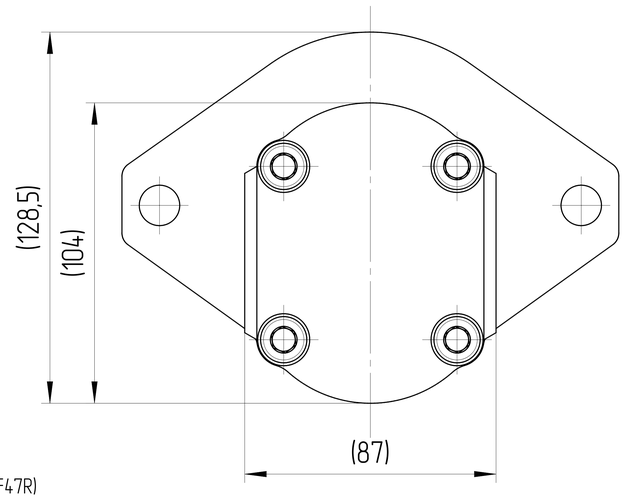

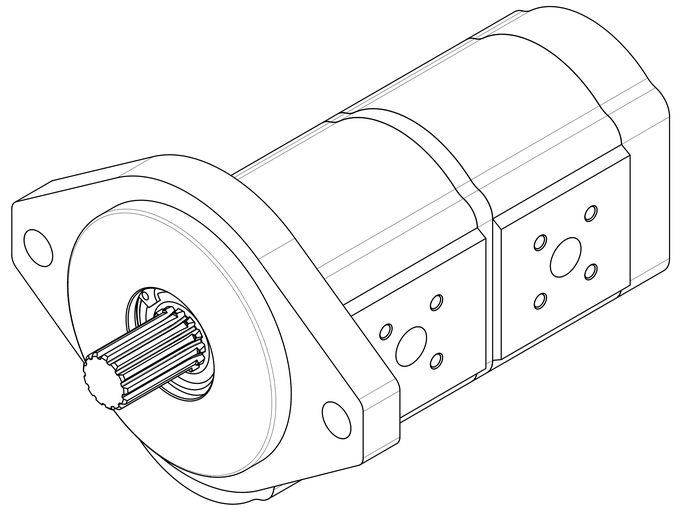

ХАРАКТЕРИСТИКИ СИСТЕМЫ

РАБОТА НА МАКСИМАЛЬНЫХ ПАРАМЕТРАХ (ОБОРОТОВ, ДАВЛЕНИЯ, ТЕМПЕРАТУРЫ) ДОЛЖНА БЫТЬ СОГЛАСОВАНА С ИНЖЕНЕРАМИ ГИДРОДРАЙВ

МАТЕРИАЛ САЛЬНИКОВ	NBR (Б.Н.КАУЧУК)	
САЛЬНИК ВАЛА ДАВЛЕНИЯ [bar]	МИН	-0,3
	МАКС	+1,3
ЦВЕТ	ЧЕРНЫЙ	RAL 9005
ТЕМПЕРАТУРА ОКРУЖАЮЩЕЙ СРЕДЫ [°C]	МИН (ХОЛОДНЫЙ СТАРТ)	-40
	МАКС	+55
ТЕМПЕРАТУРА РАБОЧЕЙ СРЕДЫ [°C]	МИН	-20
	МАКС	+100
ОБЪЁМНЫЙ КПД	НЕ МЕНЕЕ	0,92
ПОЛНЫЙ КПД	НЕ МЕНЕЕ	0,80
НОМИНАЛЬНАЯ ТОНКОСТЬ ФИЛЬТРАЦИИ [мкм]		25
МОМЕНТ ВРАЩЕНИЯ ВЕДУЩЕГО ВАЛА [Н*м]	НЕ БОЛЕЕ	270
РАДИАЛЬНОЕ ПЕРЕМЕЩЕНИЕ ВЕДУЩЕГО ВАЛА ПРИ РАБОТЕ С ПРИВОДОМ [мм]	НЕ БОЛЕЕ	0,3

0. НАИМЕНОВАНИЕ ДЛЯ ЗАКАЗА: НАСОС ШЕСТЕРЕННЫЙ T3-18/18R-S03D13-SH06H05/H06H05-NP.V1H4 (24030F47R)
1. НА ЧЕРТЕЖЕ ИЗОБРАЖЕН НАСОС ПРАВОГО ВРАЩЕНИЯ. ДЛЯ НАСОСА ЛЕВОГО ВРАЩЕНИЯ ПОРТЫ ВХОДА И ВЫХОДА МЕНЯЮТСЯ МЕСТАМИ.
2. НАПРАВЛЕНИЕ ВРАЩЕНИЯ ОПРЕДЕЛЯЕТСЯ ПРИ ВЗГЛЯДЕ НА НАСОС СО СТОРОНЫ ВАЛА - НАСОС МОЖЕТ ИСПОЛЬЗОВАТЬСЯ ТОЛЬКО ПРИ ДАННОМ НАПРАВЛЕНИИ ВРАЩЕНИЯ.
3. ДИАПАЗОН РАБОЧИХ ТЕМПЕРАТУР: МИН. -20 °C; НЕПРЕРЫВНЫЙ 0÷80 °C; МАКС. 100 °C.
4. ДИАПАЗОН ТЕМПЕРАТУР ОКРУЖАЮЩЕЙ СРЕДЫ -40÷55°C.
5. ЦВЕТ ПОКРАСКИ: ЧЕРНЫЙ RAL 9005.
6. СЕКЦИИ НЕ ИЗОЛИРОВАНЫ. МЕЖДУ СЕКЦИЯМИ ВОЗМОЖНЫ ПЕРЕТЕЧКИ.
7. НЕОКРАШЕННЫЕ ПОВЕРХНОСТИ ПОКРЫВАЮТСЯ АНТИКОРРОЗИЙНЫМ СПРЕЕМ. НА ПОРТЫ СТАВЯТСЯ ЗАГЛУШКИ. КОНЕЦ ВАЛА ЗАЩИЩЕН ПЛАСТИКОВЫМ ЧЕХЛОМ, ПРЕДОХРАНЯЮЩИМ ОТ МЕХАНИЧЕСКИХ ПОВРЕЖДЕНИЙ. ЗАГЛУШКИ И ЧЕХОЛ СНИМАЮТСЯ ВРУЧНУЮ.

РАБОЧИЙ ОБЪЁМ [см³]		МАКС. ПРОДОЛЖ. ДАВЛЕНИЕ [бар]		СКОРОСТЬ ВРАЩЕНИЯ [об/мин]	НАПРАВЛЕНИЕ ВРАЩЕНИЯ [-]	ЧЕРТЕЖ НОМЕР	КОД ЗАКАЗА
18	18	230	230	500÷3000	ПРОТИВ ЧАСОВОЙ СТРЕЛКИ ↺	T3-18/18L-S03D13-SH06H05/H06H05-NP.V1H4	24030F47L
18	18	230	230	500÷3000	ПО ЧАСОВОЙ СТРЕЛКЕ ↻	T3-18/18R-S03D13-SH06H05/H06H05-NP.V1H4	24030F47R
1 СЕКЦИЯ	2 СЕКЦИЯ	1 СЕКЦИЯ	2 СЕКЦИЯ				

A-A
2,5:1

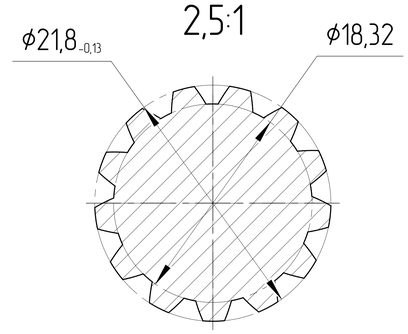

ISO-E

Общий параметр шероховатости поверхности: Ra [μm]	Разраб.	Дата	
Максимальное округление неразмеченных краев и переходов: R0.5 (0.5x45)	Утвердил: Marie Horák	Дата: 11.03.2024	
Общие допуски согласно ISO 2768 Класс точности: c	Материал: AW-6082-T6 (АД-35)		
Погрешности для размеров, не указанные в чертеже, в соотв. с ISO 2768c: >0,5 – ≤3: ±0,2; >3 – ≤6: ±0,3; >6 – ≤30: ±0,5; >30 – ≤120: ±0,8; >120 – ≤400: ±1,2; >400 – ≤1000: ±2,0; >1000 – ≤2000: ±3,0; >2000 – ≤4000: ±4,0	Масса [кг]	Масштаб: 1:1,5	
CAD - dft.			

Изменение | Лист | № докум. | Дата | Подпись

Лист номер: 001
Код заказа: СМ. ТАБЛИЦУ

Производство: JSE GROUP DESIGN AND QUALITY OF CZECH REPUBLIC

ГАБАРИТНЫЙ ЧЕРТЕЖ

Вид продукта: НАСОС ШЕСТЕРЕННЫЙ

Этот чертеж является интеллектуальной собственностью JSE Group. Без разрешения официального представителя его нельзя копировать, воспроизводить или предоставлять третьим лицам. Все права защищены.

A2