Ред. 1		05.04.2024
Ред. 2	Изменена маркировка	27.06.2024

DRS – Регулятор давления-подачи

В дополнение к функции регулятора давления посредством регулируемого дросселя (напр., направляющего распределителя) можно регулировать скорость движения исполнительного элемента привода и поддерживать ее постоянной независимо от нагрузки.

Насос подает количество рабочей жидкости, фактически необходимое потребителю.

Для всех сочетаний регуляторов приоритет имеет снижение Vg.

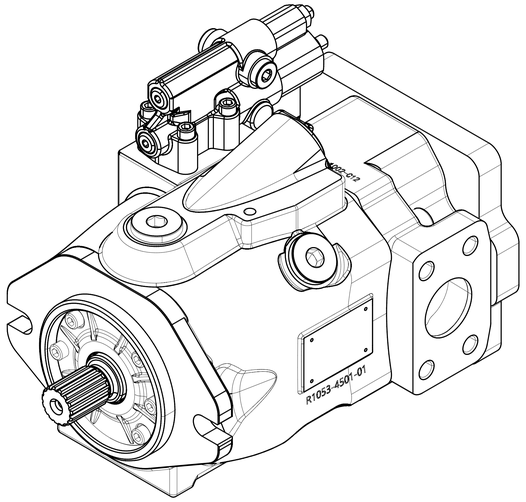

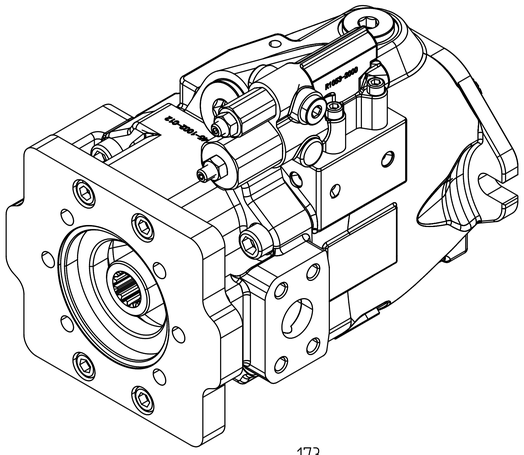

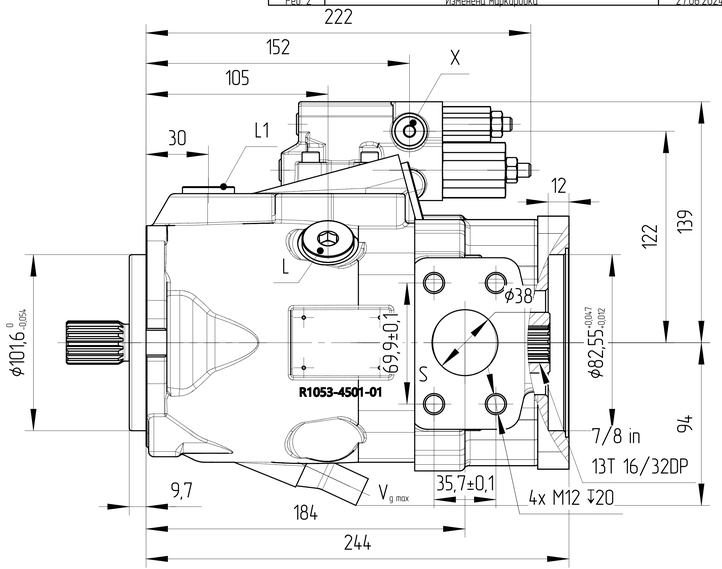

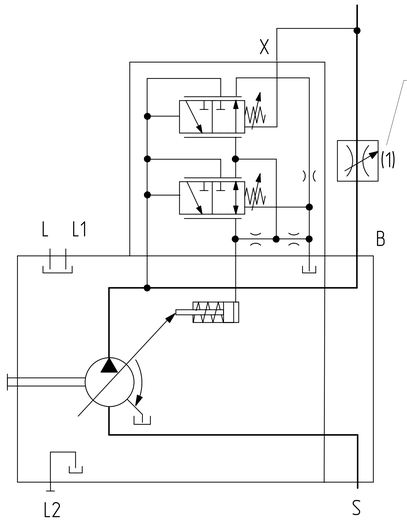

Дроссель не входит в комплект поставки

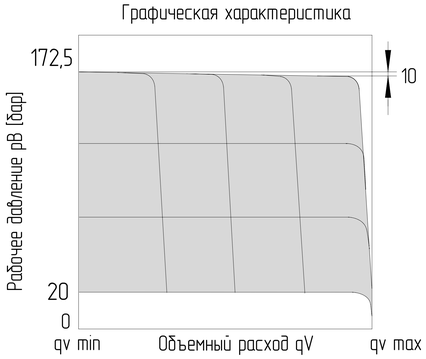

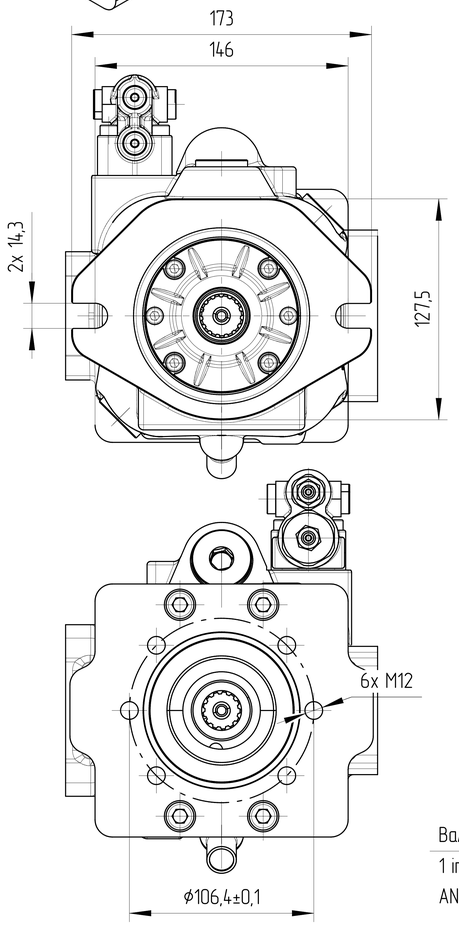

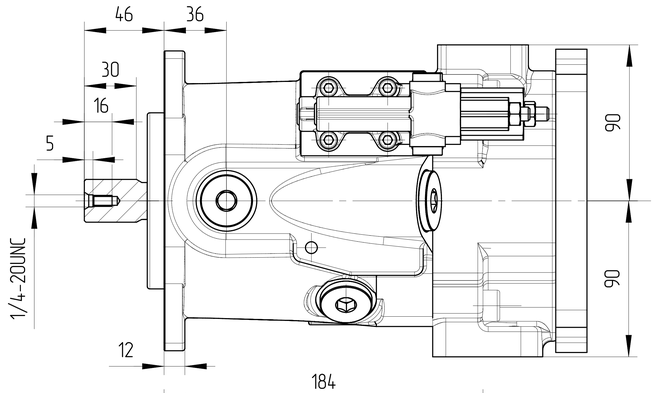

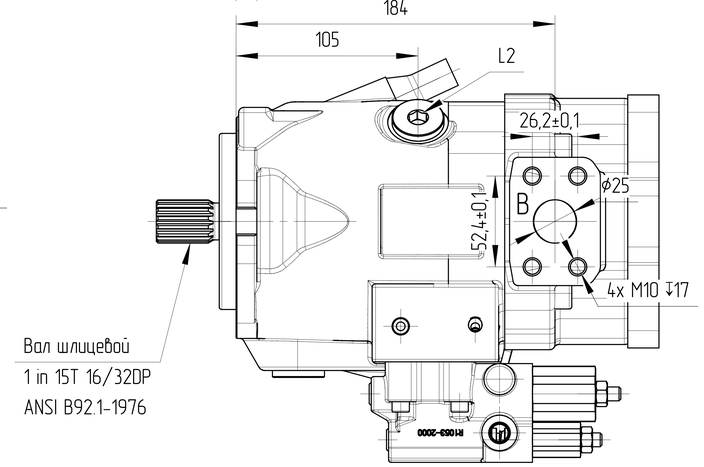

Основные характеристики гидронасоса			
Маркировка			J10V045 DRS/53R-VSC 12Z02
Код заказа			J350116AP10R0724
Направлеине вращения			Правое
Конструкция насоса			Насос переменного объема с наклонным диском
Рабочий объем	макс	cm³	45
	мин	cm³	0
Давление	ном	MPa	32
	макс	MPa	35
Скорость вращения	мин	RPM	500
	макс	RPM	2600
Минимальное давление на всасывании		MPa	0,085
Давление дренажа	нормальное	MPa	max 0,1 10°C ± 5°C
			max 0,08 50°C
	пиковое	MPa	max 0,4 10°C ± 5°C
			max 0,2 50°C
Контроллер	DR		17,25 ± 0,25 MPa
	FR		1,7 ± 0,1 MPa
Температура окружающей среды			-40°C-55°C
Условия эксплуатации			
Гидравлическая жидкость	Класс масла		DIN 51524-2-HLP (DIN 51524-3-HVLP)
	Диапазон рабочих температур		-20°C-120°C
	Нормальная температура		10°C-80°C
	Уровень загрязнения		max ISO4406 18/15
	Фильтрация		100μ
Покраска			RAL 9005, Black
Вес сухой		Kg	24

0. НАИМЕНОВАНИЕ ДЛЯ ЗАКАЗА: АКСИАЛЬНО-ПОРШНЕВОЙ НАСОС J10V045 DRS/53R-VSC 12Z02 (J350116AP10R0724)
1. НЕОКРАШЕННЫЕ ПОВЕРХНОСТИ ПОКРЫВАЮТСЯ АНТИКОРРОЗИЙНЫМ СПРЕЕМ. НА ВСЕ ПОРТЫ СТАВЯТСЯ ЗАГЛУШКИ. НАСТРОЙКИ РЕГУЛЯТОРОВ ЗАЩИЩЕНЫ ПЛАСТИКОВЫМИ ПРЕДОХРАНЯНИТЕЛЯМИ. КОНЕЦ ВАЛА ЗАЩИЩЁН ЭКСТРУЗИОННОЙ СЕТКОЙ.
2. УСЛОВИЯ ЭКСПЛУАТАЦИИ:
2.1. ПЕРЕД НАЧАЛОМ РАБОТЫ ДОЛЕЙТЕ ГИДРАВЛИЧЕСКОЕ МАСЛО В КОРПУС НАСОСА ЧЕРЕЗ СЛИВНОЕ ОТВЕРСТИЕ.
2.2. ПЕРЕД НАЧАЛОМ РАБОТЫ ПРОДУЙТЕ НАСОС ВОЗДУХОМ.
2.3 ВСЕ ПОРТЫ, СОСТОЯНИЕ КОТОРЫХ УКАЗАНО КАК "0", НЕОБХОДИМО ПОДКЛЮЧИТЬ К РУКАВАМ СООТВЕТСТВУЮЩЕГО ДАВЛЕНИЯ.

Порт		Стандарт	Размеры	Пиковое давление [бар]	Состояние
B	Рабочее присоединение Резьбовое присоединение	ISO 6162-2 DIN 13	1 in M10x1,5 ↧17	350	0
S	Всасывающая линия Резьбовое присоединение	SAE J518 DIN 13	1 1/2 in M12x1,75 ↧20	5	0
L	Присоединение дренажного трубопровода	ISO 11926	7/8-14UNF-2B ↧13	2	0
L1, L2	Присоединение дренажного трубопровода	ISO 11926	7/8-14UNF-2B ↧13	2	X
X	Присоединение управляющего давления	ISO 11926	7/16-20UNF-2A ↧11,5	350	0

ISO-E

Изм.	Лист	Докум.	Подпись	Дата

Лист номер: 001

Код заказа: СМ. ТАБЛИЦУ

Общий параметр шероховатости поверхности: Ra [μm]

Максимальное округление немаркированных краев и переходов: R0.5 (0.5x45)

Общие допуски согласно ISO 2768 Класс точности: c

Погрешности для размеров, не указанные в чертеже, в соотв. с ISO 2768c

>0,5 – ≤3	>3 – ≤6	>6 – ≤30	>30 – ≤120	>120 – ≤400	>400 – ≤1000	>1000 – ≤2000	>2000 – ≤4000
±0,2	±0,3	±0,5	±0,8	±1,2	±2,0	±3,0	±4,0

Разраб.

Утвердил: Marie Horák

Дата: 10.07.2024

Материал

Масса [кг]

Масштаб: 1:2,5

CAD – dft.

Производство: JSE GROUP DESIGN AND QUALITY OF CZECH REPUBLIC

ГАБАРИТНЫЙ ЧЕРТЕЖ

Вид продукта: АКСИАЛЬНО-ПОРШНЕВОЙ НАСОС J10V045 DRS/53R-VSC 12Z02

Этот чертеж является интеллектуальной собственностью JSE Group. Без разрешения официального представителя его нельзя копировать, воспроизводить или предоставлять третьим лицам. Все права защищены

A2