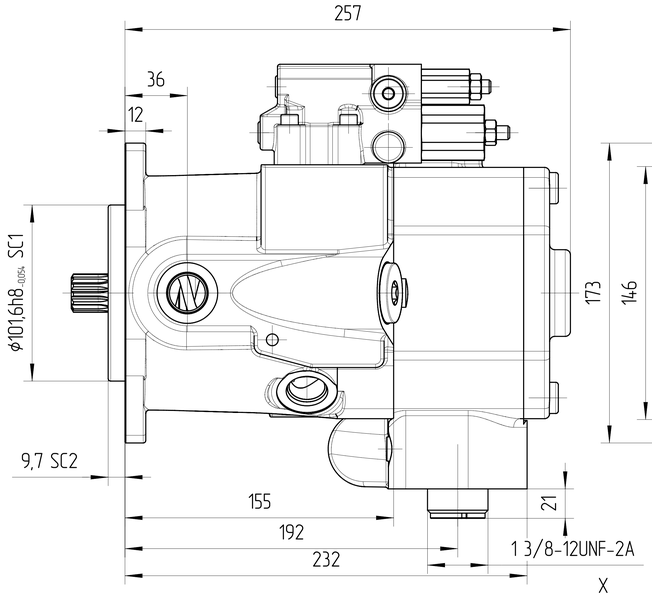

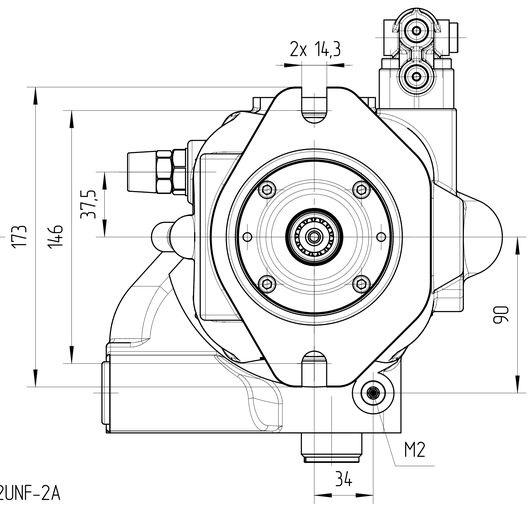

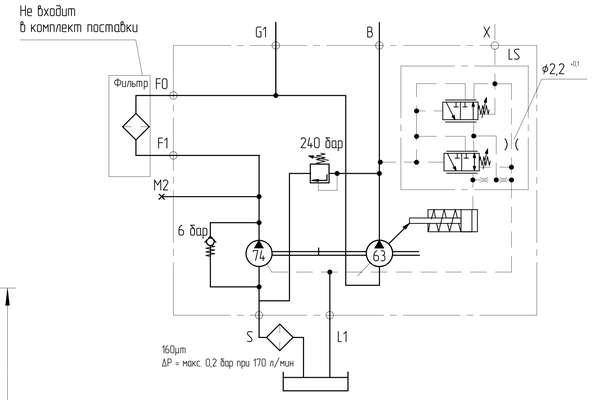

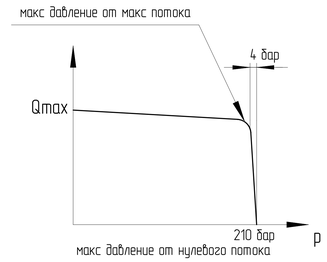

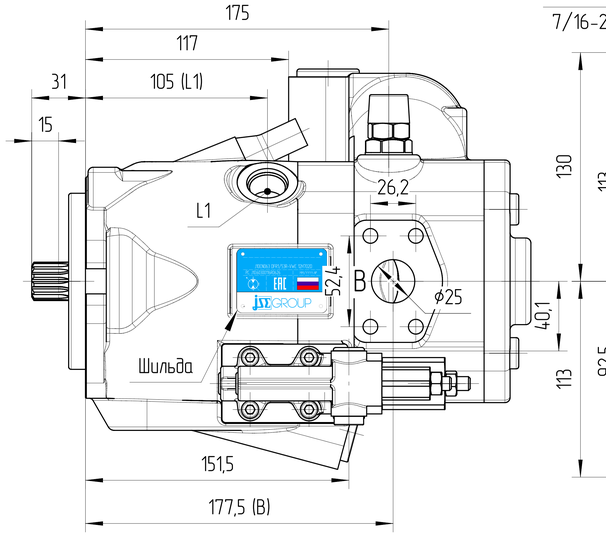

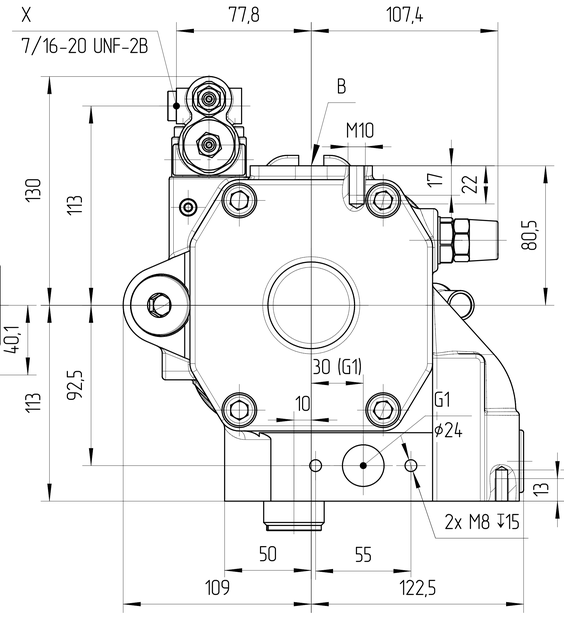

DFR1 - Регулятор давления-подачи

В дополнение к функции регулятора давления посредством регулируемого дросселя (напр, направляющего распределителя) можно регулировать скорость движения исполнительного элемента привода и поддерживать ее постоянной независимо от нагрузки.

Насос подает количество рабочей жидкости, фактически необходимое потребителю.

Для всех сочетаний регуляторов приоритет имеет снижение Vg.

Обозначения			
Для правого направления вращения (по часовой стрелке)			
Маркировка	J10CN063 DFR1/53R-VWC 12H702D		
Код заказа	J10.60300116R0626		
Конструкция насоса	Насос переменного объема с наклонным диском		
Рабочий объем регулируемого насоса	макс	см³	63
	мин	см³	0
Давление регулируемого насоса	номинальное	бар	205 ± 5
	пиковое	бар	250
Контроллер DFR1	LS SC4	бар	22 ± 1
	DR SC5	бар	240 ± 20
Скорость вращения регулируемого насоса	мин	об/мин	800
	макс	об/мин	2632
	пиковая	об/мин	3000
Минимальное давление на всасывании	Не более	бар	2
Давление дренажа	Не более	бар	2
Рабочий объем насоса подпитки		см³	74
Номинальное давление насоса подпитки		бар	10
Характеристики системы			
Гидравлическая жидкость	Класс масла		DIN 51524-2-HLP (DIN 51524-3-HVLP)
	Температура окружающей среды [°C]	мин (холодный старт)	-40
		макс	+55
	Температура рабочей среды [°C]	мин	-20
		постоянный	от 0 до +80
		макс	+100
	Уровень загрязнения		max ISO4406 18/15
	Фильтрация		10µ
Покраска			RAL 9005, Black

	Порт	Стандарт	Спецификация	Состояние	Момент затяжки [Н*м]
B	Рабочая линия нагнетания	SAE J518	1 дюйм	O	–
S	Всасывающая линия Крепёж всасывающей линии	SAE J518	ϕ45 -0,2 M8	O	15±5%
L1, L2	Присоединение дренажного трубопровода	ISO 11926	7/8-14UNF-2B	O*	110±5%
X	Присоединение для управляющего давления	ISO 11926	7/16-20UNF-2B	O	18±5%
G1	Отверстие для смазки Крепёж отверстия для смазки	DIN 3852	ϕ24 M8	O	15±5%
M2	Порт подключения манометра	DIN 3852	M10x1	X	30±5%
F1	Вход канала наружного фильтра		ϕ57		
F0	Выход канала наружного фильтра		1 3/8-12UNF-2A		

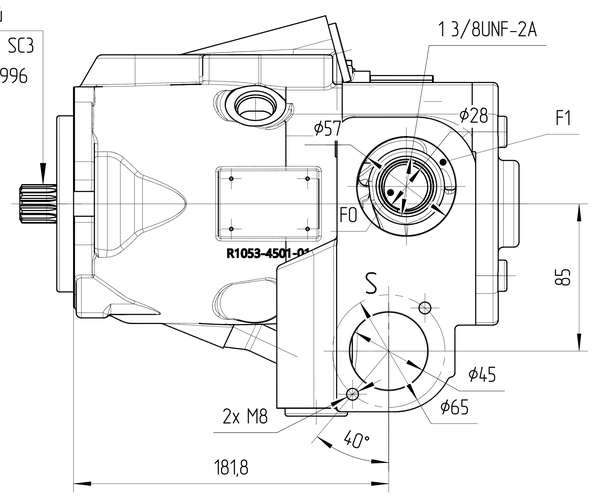

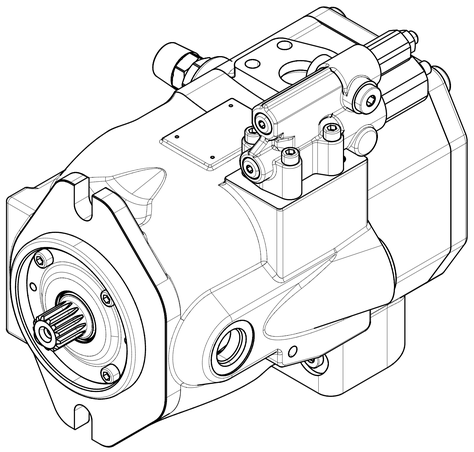

0. Наименование для заказа: аксиально-поршневой насос J10CN063 DFR1/53R-VWC 12H702D
1. Неокрашенные поверхности покрываются антикоррозийным спреем.
На все порты ставятся заглушки. Настройки регуляторов защищены пластиковыми предохранителями. Конец вала защищён экструзионной сеткой.
2. Условия эксплуатации
2.1. Перед началом работы долейте гидравлическое масло в корпус насоса через сливное отверстие.
2.2. Перед началом работы стравить воздух из насоса.
2.3 Все порты, состояние которых указано как "O", необходимо подключить к рукавам соответствующего давления.
*- Необходимо подключение минимум одного из дренажных каналов L1 или L2.
В подключении обоих одновременно нет необходимости.

Параметры шлицевых соединений	
Тип вала	Шлицевой вал
Стандарт	ANSI B92.1a-1976
Маркировка	13T 16/32DP
Тип посадки	Посадка по боковым поверхностям
Количество шлиц	13T
Диаметральный питч	16/32DP
Угол зацепления	30°
Диаметр делительной окружности	ϕ17,8726
Наружный диаметр	ϕ22,20h11 -0,13
Внутренний диаметр	ϕ18,10h13 -0,33
Диаметр измерительного ролика	ϕ3,048±0,005
Размер по роликам	25,04 -0,08 -0,15
Класс точности	Класс 6

ISO-E

Изм. | Кол.уч. | Лист | № док. | Подпись | Дата

Лист номер: 001

Код заказа: СМ. ТАБЛИЦУ

Общий параметр шероховатости поверхности: Ra [µm]

Максимальное округление немаркированных краев и переходов: R0.5 (0.5x45)

Общие допуски согласно ISO 2768
Класс точности c

Погрешности для размеров, не указанные в чертеже, в соотв. с ISO 2768c

>0,5 ~ ≤3	>3 ~ ≤6	>6 ~ ≤30	>30 ~ ≤120	>120 ~ ≤400	>400 ~ ≤1000	>1000 ~ ≤2000	>2000 ~ ≤4000
±0,2	±0,3	±0,5	±0,8	±1,2	±2,0	±3,0	±4,0

Разраб. | Дата

Утвердил: Павлинина М.А. | Дата: 01.07.2026

Материал

Масса [кг]: 32 | Масштаб: 1:3

CAD – dft.

Производство: JSE GROUP DESIGN AND QUALITY OF CZECH REPUBLIC

ГАБАРИТНЫЙ ЧЕРТЕЖ

Вид продукта:
НАСОС АКСИАЛЬНО-ПОРШНЕВОЙ
J10CN063 DFR1/53R-VWC 12H702D

Этот чертеж является интеллектуальной собственностью JSE Group. Без разрешения официального представителя его нельзя копировать, воспроизводить или предоставлять третьим лицам. Все права защищены.

A2