Ред. 1 26.03.2024

Дроссели не входят в комплект поставки

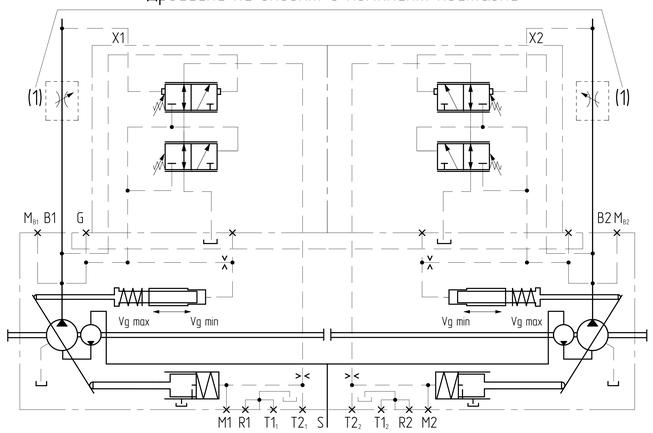

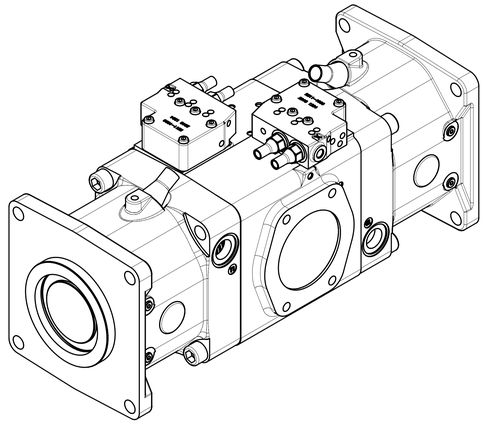

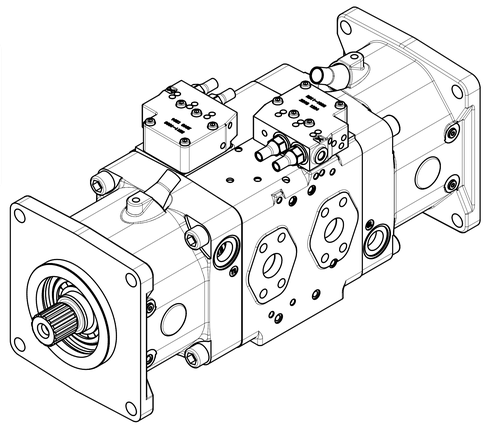

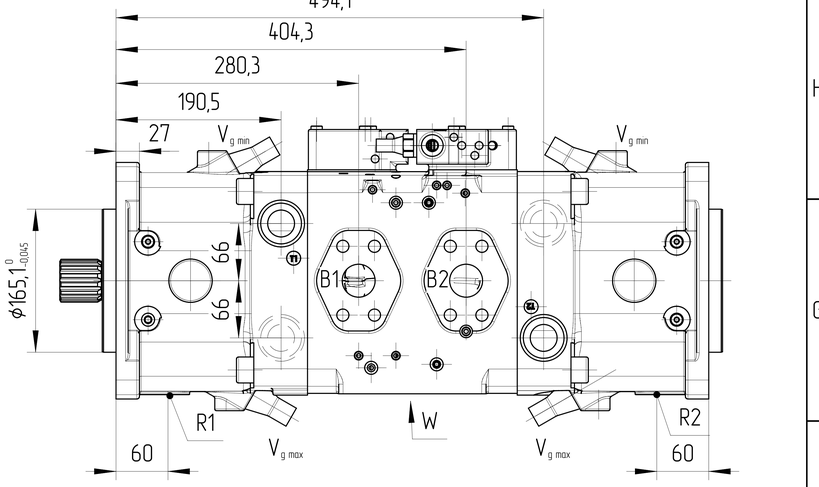

DRS – Регулятор давления-подачи

В дополнение к функции регулятора давления посредством регулируемого дросселя (напр., направляющего распределителя) можно регулировать скорость движения исполнительного элемента привода и поддерживать ее постоянной независимо от нагрузки.

Насос подает количество рабочей жидкости, фактически необходимое потребителю.

Для всех сочетаний регуляторов приоритет имеет снижение Vg.

Порт S

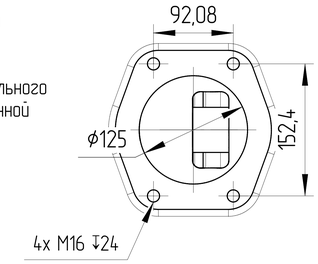

Порты B1, B2

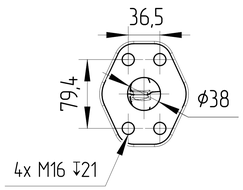

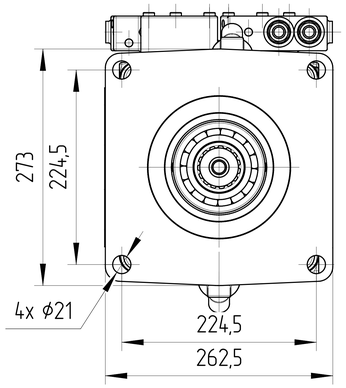

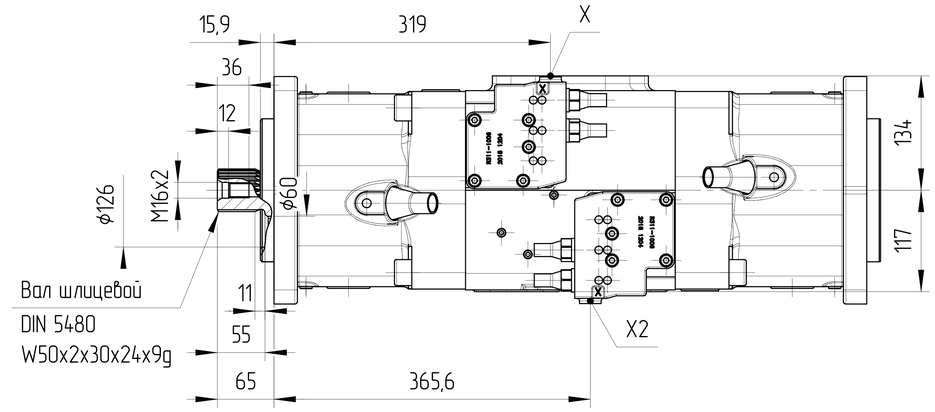

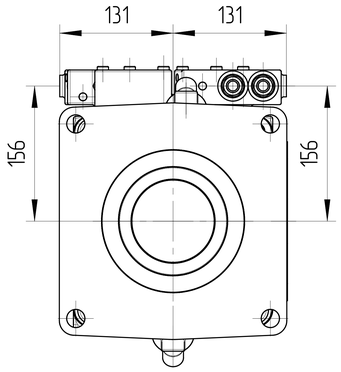

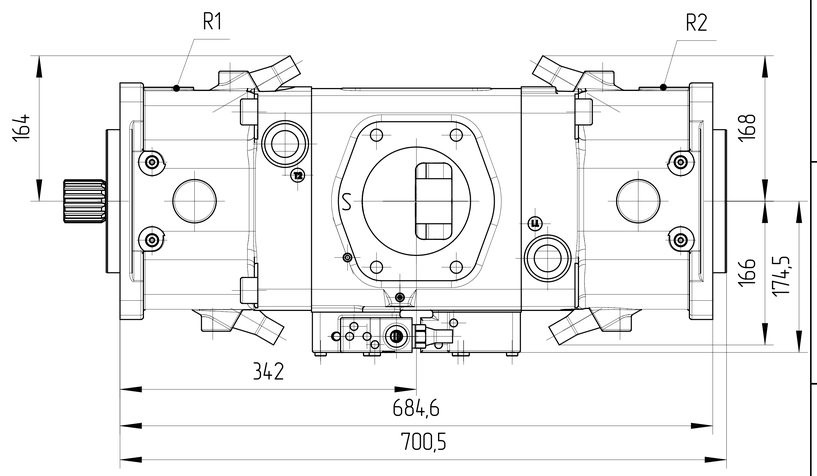

0. НАИМЕНОВАНИЕ ДЛЯ ЗАКАЗА: АКСИАЛЬНО-ПОРШНЕВОЙ НАСОС J20VLO 190DRS/10R-NZD 24N00 (1902000414)
1. НЕОКРАШЕННЫЕ ПОВЕРХНОСТИ ПОКРЫВАЮТСЯ АНТИКОРРОЗИЙНЫМ СПРЕЕМ. НА ВСЕ ПОРТЫ СТАВЯТСЯ ЗАГЛУШКИ. НАСТРОЙКИ РЕГУЛЯТОРОВ ЗАЩИЩЕНЫ ПЛАСТИКОВЫМИ ПРЕДОХРАНЯНИТЕЛЯМИ. КОНЕЦ ВАЛА ЗАЩИЩЁН ЭКСТРУЗИОННОЙ СЕТКОЙ.
2. УСЛОВИЯ ЭКСПЛУАТАЦИИ
2.1. ПЕРЕД НАЧАЛОМ РАБОТЫ ДОЛЕЙТЕ ГИДРАВЛИЧЕСКОЕ МАСЛО В КОРПУС НАСОСА ЧЕРЕЗ СЛИВНОЕ ОТВЕРСТИЕ.
2.2. ПЕРЕД НАЧАЛОМ РАБОТЫ ПРОДУЙТЕ НАСОС ВОЗДУХОМ.
2.3 ВСЕ ПОРТЫ, СОСТОЯНИЕ КОТОРЫХ УКАЗАНО КАК "0", НЕОБХОДИМО ПОДКЛЮЧИТЬ К РУКАВАМ СООТВЕТСТВУЮЩЕГО ДАВЛЕНИЯ.

Основные характеристики гидронасоса			
Маркировка	J20VLO 190DRS/10R-NZD 24N00		
Код заказа	1902000414		
Направлеине вращения	Правое (по часовой стрелке)		
Конструкция насоса	Насос переменного объема с наклонным диском		
Рабочий объем	макс	cm^3	192,7x2
	мин	cm^3	0
Давление	номинальное	МПа	18
	макс	МПа	23
Скорость вращения	мин	RPM	650
	макс	RPM	2100
Давление на всасывании		МПа	0,06÷0,2
Давление дренажа	нормальное	МПа	max 0,2
Контроллер передний	передний LS		3±0,2 МПа
	передний DR		$18^{+0,5}$ МПа
Контроллер задний	задний LS		1,8±0,2 МПа
	задний DR		$20^{+0,5}$ МПа
Температура окружающей среды			-50°C÷50°C
Условия эксплуатации			
Гидравлическая жидкость	Класс масла		DIN 51524-2-HLP (DIN 51524-3-HVLP)
	Диапазон рабочих температур		-45°C÷90°C
	Нормальная температура		10°C÷80°C
	Содержание		max 0,1%
	Размер частиц		20μ
	Уровень загрязнения		ISO 4406:99 20/18/15
	Монтажное положение		В гидробаке
	Фильтрация		10мкм
	Скорость потока		max 2 m/s
Покраска			RAL 9005, Black
Вес (приблизительно) сухой		Кг	210

Вид W

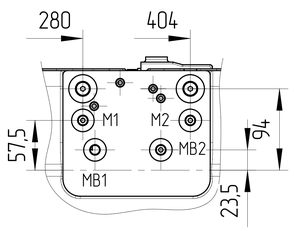

Порт		Стандарт	Размер	Пиковое давление [бар]	Состояние
B1, B2	Рабочее присоединение Резьбовое присоединение	SAE J518 DIN 13	1 1/2 in M16x2 ↧21	400	0
S	Всасывающая линия Резьбовое присоединение	SAE J518 DIN 13	5 in M16x2 ↧24	2	0
$T1_1$	Порт дренажа	DIN 3852	M33x2 ↧18	10	0
$T2_1$, $T1_2$, $T2_2$	Порт дренажа	DIN 3852	M33x2 ↧18	10	X
R1, R2	Стравливание воздуха	DIN 3852	M33x2 ↧18	10	X
M1, M2	Точка измерения, камера позиционирования	DIN 3852	M12x1,5 ↧12	400	X
MB1, MB2	Точка измерения, рабочее присоединение	DIN 3852	M12x1,5 ↧12	400	X
X1, X2	Присоединение управляющего давления	DIN 3852	M14x1,5 ↧12	400	0

Графическая характеристика передней секции насоса

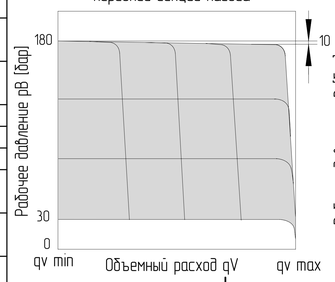

Графическая характеристика задней секции насоса

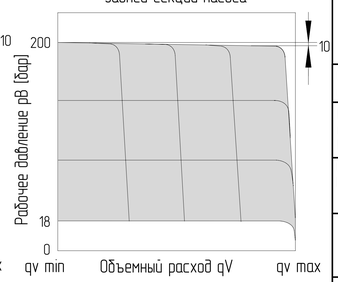

ISO-E

Индекс изм. | Изм. номера | Дата | Подпись

Лист номер: 001

Код заказа: СМ. ТАБЛИЦУ

Общий параметр шероховатости поверхности: Ra [μm]

Максимальное округление немаркированных краев и переходов: R0.5 (0.5x45)

Общие допуски согласно ISO 2768 Класс точности: c

Погрешности для размеров, не указанные в чертеже, в соотв. с ISO 2768c

>0,5 - ≤3	>3 - ≤6	>6 - ≤30	>30 - ≤120	>120 - ≤400	>400 - ≤1000	>1000 - ≤2000	>2000 - ≤4000
±0,2	±0,3	±0,5	±0,8	±1,2	±2,0	±3,0	±4,0

Разраб. | Дата

Утвердил: Marie Horák | Дата: 02.06.2023

Материал

Масса [кг]: 210 | Масштаб: 1:5

CAD - dft.

Производство: JSE GROUP DESIGN AND QUALITY OF CZECH REPUBLIC

ГАБАРИТНЫЙ ЧЕРТЕЖ

Вид продукта: АКСИАЛЬНО-ПОРШНЕВОЙ НАСОС J20VL0190 DRS/10R-NZD 24N00

Этот чертеж является интеллектуальной собственностью JSE Group. Без разрешения официального представителя его нельзя копировать, воспроизводить или предоставлять третьим лицам. Все права защищены.

A2