ПМА	Ред. 1		09.12.2025
ПМА	Ред. 2	Изменена маркировка регулятора, добавлено описание регулятора и график давления управления	03.04.2026

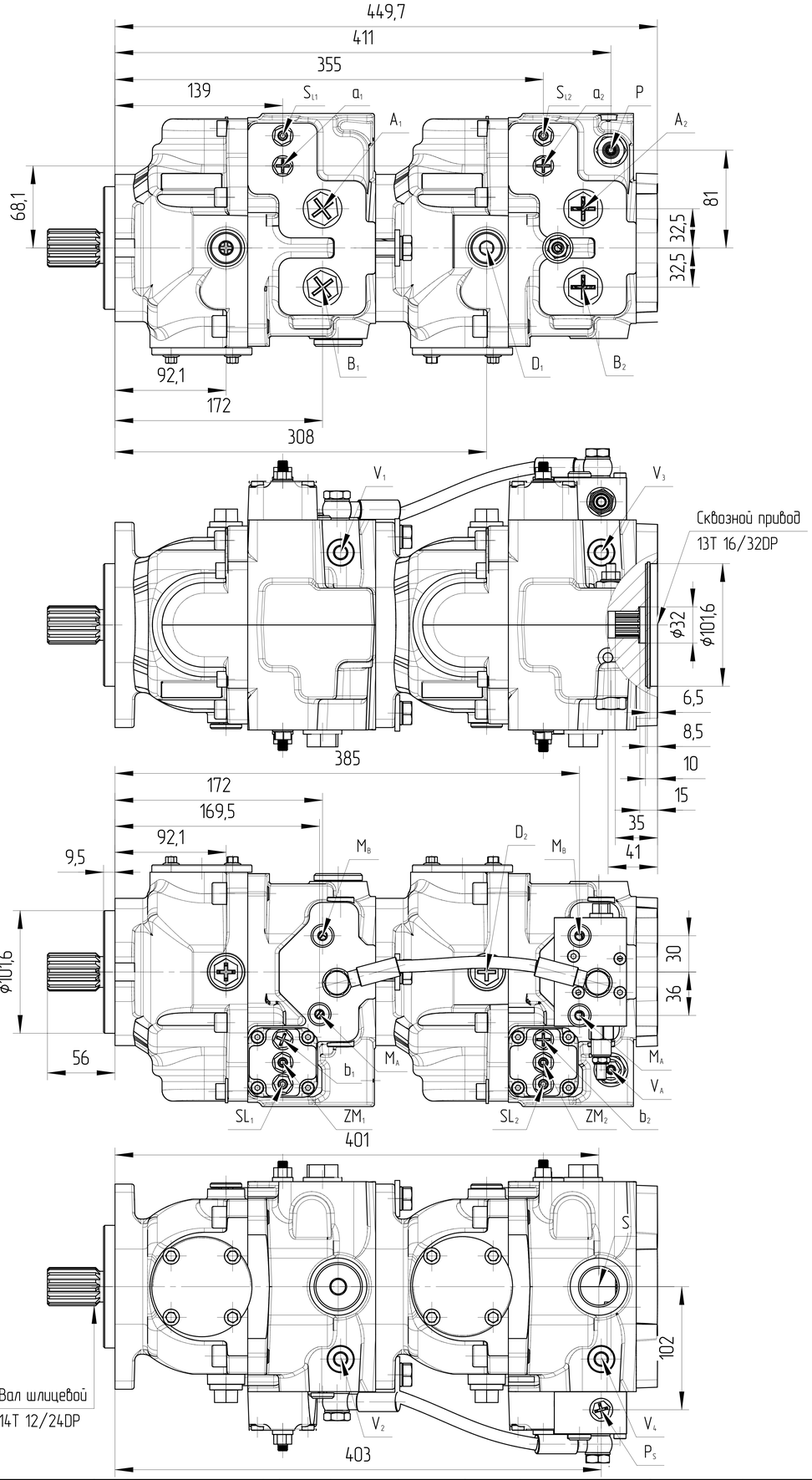

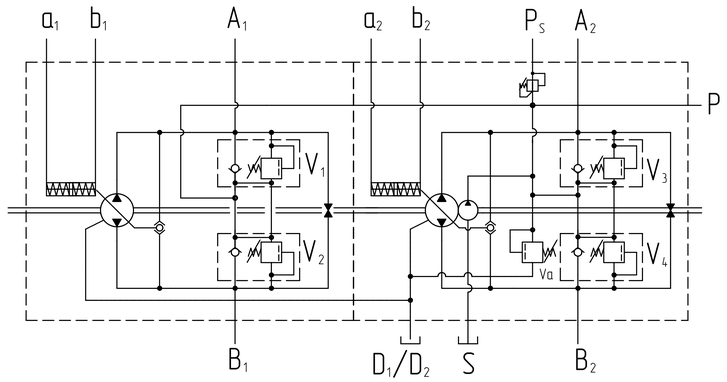

HPO- Гидравлическое пропорциональное управление без обратной связи
Рабочий объем насоса пропорционален давлению управления, подаваемого в порты "a" или "b". Направление потока зависит от того, к какому из портов "a" или "b" подается давление управления. Подача давление к блоку управления (джойстику) может быть обеспечено от порта P. Давление управления должно регулироваться указанным джойстиком или редукционным клапаном давления (не входит в комплект поставки).

График давления управления

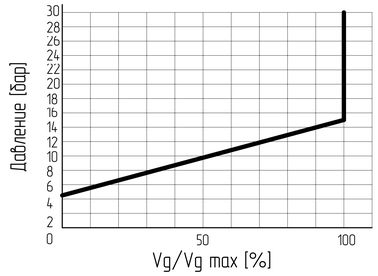

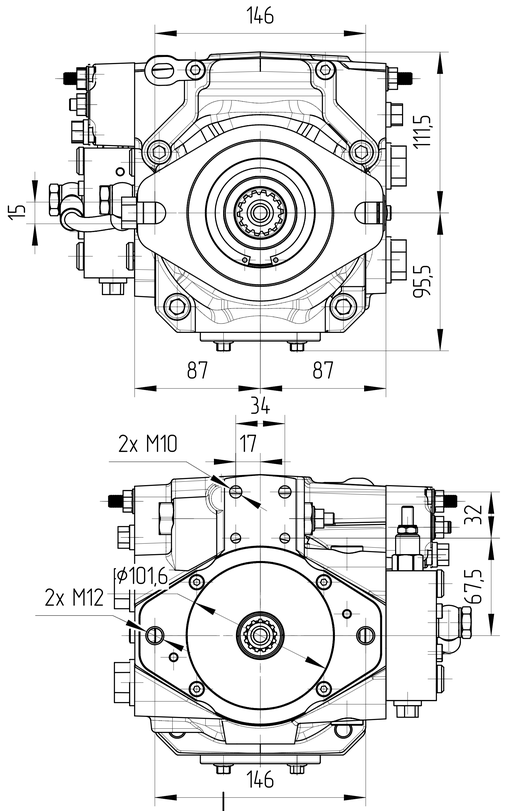

Основные характеристики гидронасоса				
Маркировка	JVP2-F46R-S03D14-HP0355U0.0+ JVP2-R46R-S03D13-HP0355U0.0			
Код заказа	JVP.46.46010701R1125			
Направлеине вращения	Правое (по часовой стрелке)			
Конструкция насоса	Тандем насосов переменнодо объема с наклонной шайбой			
Рабочий объем	макс	см³	46	46
	мин	см³	0	0
Рабочий объем насоса подпитки	мин	см³	-	13
Давление	номинальное	бар	320	320
	макс	бар	400	400
Настройки предохранительных клапанов A и B	макс	бар	350	
Скорость вращения	мин	об/мин	700	
	макс при (при Vg макс)	об/мин	3600	
Давление подпитки	номинальное	бар	15-25	
Давление дренажа	нормальное	бар	max 2	
Объемный КПД	не менее		0.92	
Полный КПД	не менее		0.8	
Материал сальников			NBR (Б.Н.КАУЧУК)	
Условия эксплуатации				
Гидравлическая жидкость	Класс масла		DIN 51524-2-HLP (DIN 51524-3-HVLP)	
	Температура окружающей среды [°C]	мин (холодный старт)	-40	
		макс	+55	
	Температура рабочей среды [°C]	мин	-20	
		постоянный	от 0 до +80	
		макс	+100	
	Уровень загрязнения		max ISO4406 18/15	
	Фильтрация		10μ	
Покраска			RAL 9005, Black	
Вес (приблизительно) сухой		Кг	29+29	

Порт		Стандарт	Размер
A_1, B_1, A_2, B_2	Напорные линии	ISO 1179-1	3/4 in
D_1, D_2	Дренажная линия	ISO 1179-1	1/2 in
S	Всасывающая линия	ISO 1179-1	1 in
a_1, b_1, a_2, b_2	Порт управления пилотным давлением	ISO 1179-1	1/8 in
$M_{A1}-M_{B1}$	Клапан для измерения рабочего давления	ISO 1179-1	1/4 in
$M_{A2}-M_{B2}$	Клапан для измерения рабочего давления	ISO 1179-1	1/4 in
P	Порт давления подпитки	ISO 1179-1	1/4 in
P_S	Порт сервопривода ограничения хода	ISO 1179-1	1/4 in
Va	Клапан давления подпитки	-	-
SL_1, SL_2	Ограничитель хода	-	-
ZM_1, ZM_2	Механический винт регулировки нуля	-	-
V_1, V_2, V_3, V_4	Предохранительные клапаны	-	-

0. Наименование для заказа: тандем аксиально-поршневых насосов JVP2-F46R-S03D14-HP0355U0.0+JVP2-R46R-S03D13-HP0355U0.0 (JVP.46.46010701R1125)
1. Неокрашенные поверхности покрываются антикоррозийным спреем. На все порты ставятся заглушки. Настройки регуляторов защищены пластиковыми предохранянителями. Конец вала защищён экструзионной сеткой.
2. Условия эксплуатации
2.1. Перед началом работы долейте гидравлическое масло в корпус насоса через сливное отверстие.
2.2. Перед началом работы стравить воздух из насоса.

ISO-E	Индекс изм.	Лист номер	Дата	Подпись	Лист номер: 001
Код заказа: СМ. ТАБЛИЦУ					
Общий параметр шероховатости поверхности: Ra [μm]	Разраб.		Дата	Производство: JSE GROUP DESIGN AND QUALITY OF CZECH REPUBLIC	
Максимальное округление немаркированных краев и переходов: R0.5 (0.5x45)	Утвердил: Marie Horák		Дата: 25.11.2025	ГАБАРИТНЫЙ ЧЕРТЕЖ	
Общие допуски согласно ISO 2768 Класс точности: c	Материал			Вид продукта: ТАНДЕМ АКСИАЛЬНО-ПОРШНЕВЫХ НАСОСОВ	
Погрешности для размеров, не указанные в чертеже, в соотв. с ISO 2768c: >0.5 ~ ≤3: ±0.2; >3 ~ ≤6: ±0.3; >6 ~ ≤30: ±0.5; >30 ~ ≤120: ±0.8; >120 ~ ≤400: ±1.2; >400 ~ ≤1000: ±2.0; >1000 ~ ≤2000: ±3.0; >2000 ~ ≤4000: ±4.0	Масса [кг]: 58		Масштаб: 1:3		
CAD - dft				Этот чертеж является интеллектуальной собственностью JSE Group. Без разрешения официального представителя его нельзя копировать, воспроизводить или предоставлять третьим лицам. Все права защищены	A2